Maestría en Estudios Amerindios y Educación Bilingüe

UNIVERSIDAD AUTÓNOMA DE QUERÉTARO
EDUCO EN LA VERDAD Y EN EL HONOR

UNIVERSALIDAD • DIVERSIDAD • MEMORIA
FACULTAD DE FILOSOFÍA

Historia de la normalización de la escritura del Hñähñu

Presenta: Evaristo Bernabé Chávez

Director de tesis: Dr. Ewald Hekking

Codirector: Dr. Nicanor Rebolledo Reséndiz

REPOSITORIO INSTITUCIONAL DGBSDI-UAQ

La presente obra está bajo la licencia:
https://creativecommons.org/licenses/by-nc-nd/4.0/deed.es

CC BY-NC-ND 4.0 DEED

Atribución-NoComercial-SinDerivadas 4.0 Internacional

Usted es libre de:

Compartir — copiar y redistribuir el material en cualquier medio o formato

La licenciante no puede revocar estas libertades en tanto usted siga los términos de la licencia

Bajo los siguientes términos:

Atribución — Usted debe dar crédito de manera adecuada , brindar un enlace a la licencia, e indicar si se han realizado cambios . Puede hacerlo en cualquier forma razonable, pero no de forma tal que sugiera que usted o su uso tienen el apoyo de la licenciante.

NoComercial — Usted no puede hacer uso del material con propósitos comerciales .

SinDerivadas — Si remezcla, transforma o crea a partir del material, no podrá distribuir el material modificado.

No hay restricciones adicionales — No puede aplicar términos legales ni medidas tecnológicas que restrinjan legalmente a otras a hacer cualquier uso permitido por la licencia.

Avisos:

No tiene que cumplir con la licencia para elementos del material en el dominio público o cuando su uso esté permitido por una excepción o limitación aplicable.

No se dan garantías. La licencia podría no darle todos los permisos que necesita para el uso que tenga previsto. Por ejemplo, otros derechos como publicidad, privacidad, o derechos morales pueden limitar la forma en que utilice el material.

Historia de la normalización de la escritura del Hñähñu

Presenta: Evaristo Bernabé Chávez

Director de tesis: Dr. Ewald Hekking

Codirector: Dr. Nicanor Rebolledo Reséndiz

Maestría en Estudios Amerindios y Educación Bilingüe

Facultad de Filosofía

Universidad Autónoma de Querétaro

Tema: Historia de la normalización de la escritura del Hñähñu

Objetivo general: dar a conocer el proceso que llevó la normalización de la escritura de la lengua hñähñu de los diferentes estados de habla indígena

AGRADECIMIENTOS:

Agradezco a las autoridades de la Facultad de Filosofía de la UAQ. A la coordinadora de la Maestría en Estudios Amerindios y Educación Bilingüe, a Luz María Lepe que también fue mi maestra, agradezco a mis maestros, Ewald Heking, Nicanor Rebolledo, Pilar Miguez, Paulina Latapí, Saúl Santos, Nadiezdha Torres, Adriana Terven, a todos mis compañeros que me apoyaron. Agradezco al apoyo de CONACyT que sin esta ayuda no hubiera podido realizar todo lo que hice.

Agradezco el apoyo del profesor Hilario Miguel, Jefe del Departamento de Educación Indígena, a mis compañeros, José De León, al maestro Aurelio Bautista,

Pero sobre todo agradezco a mi familia: a mi esposa Ana, a mi hija Liliana, y a José Evaristo, por su comprensión y apoyo

Agradezco a todos los maestros que se esforzaron en aportar para conformación de la norma ortográfica de la lengua hñähñu

INDICE

INTRODUCCIÓN 1

CAPÍTULO I. LA NORMALIZACIÓN 6

1.1 Algunos casos de normalización..... 11
1.2 marco legal de México 17
1.3 Intervención de la Dirección General de Educación Indígenas..... 18

CAPÍTULO II. LA FONÉTICA DE LA LENGUA HÑÄHÑU 20

2.1 Ortografía Hñähñu 23

CAPÍTULO III. VARIACION DIALECTAL DE LA LENGUA HÑÄHÑU 30

3.1 variación dialectal entre el noroeste y noroeste bajo. 30
3.2 Ilustración de algunos casos de variación..... 37
CONCLUSIÓN 42

CAPITULO IV. METODOLOGIA Y ESTRATEGIAS DE INVESTIGACIÓN 43

4.1 Documental de los archivos de la DGEI..... 43
4.2 Entrevista al responsable de la normalización de la DGEI..... 44
4.3 Entrevista al responsable de la normalización de INALI 45
4.4 Entrevista a los profesores de San Ildefonso, Amealco, Qro. 48
4.5 Actividades propuestas para la investigación 52
4.6 Actividades realizadas para la recopilación de datos..... 53
4.7 Instrumento de investigación 54
4.8 Procedimiento 57
4.9 Guía de observaciones 59

CAPÍTULO V. LA HISTORIA DEL PROCESO DE LA NORMALIZACIÓN DE LA ESCRITURA HÑÄHÑU 60

5.1 Antecedentes 60
5.2 Proyectos que dieron origen a la escritura hñähñu en Querétaro..... 62
5.3 Talleres de preparación en los Estados para su propuesta 70
5.4 Mi propia experiencia en el proceso de la normalización..... 76
5.5 Inicio de las reuniones interestatales 78

CAPITULO VI PROPUESTA DE UNA NORMA ORTOGRÁFICA INTEGRAL..... 102

6.1 Posturas sobresalientes..... 102

6.2 propuesta de la escritura de las grafías y su aplicación..... 110

REFERENCIAS BIBLIOGRÁFICAS..... 142

ANEXOS..... 144

Introducción

En este trabajo se intenta describir y analizar el proceso de normalización de la lengua hñähñu. El proceso inicia con la realización de talleres a iniciativa de algunos profesores bilingües que desde los años ochenta vienen tratando de escribir el hñähñu de forma independiente, seguido de una serie de encuentros organizados por la Dirección General de Educación Indígena (DGEI), y que se han venido llevando a manera sistemática en diferentes Estados desde 2002 hasta el momento actual, con la participación de profesores bilingües de las ocho regiones consideradas hñähñu y con el objetivo de construir la norma ortográfica y el alfabeto hñähñu que sea funcional para todos.

La normalización de una lengua es el conjunto de acuerdos por parte de los hablantes en como representar las diferentes expresiones para transmitir y a la vez recibir una información, ya cuando se usa continuamente lo convenido lográndose a verlo de manera normal Strumbell (1981). Esto es normalización. En una lengua cuando sus diferentes variantes escriban de una sola forma los sonidos especiales de su región y cuando las representaciones graficas sea un solo sonido para la lengua en los diferentes lugares donde se habla.

> La normalización de una lengua es el conjunto de medidas y cambios que tienen lugar a fin de hacer que el uso de la lengua de un territorio geográfico determinado llegue a ser normal en todos los ámbitos y funciones habituales de cualquier lengua desarrollada y culta, tras un período de dominación de una lengua no propia del mismo territorio, generalmente de naturaleza más internacional. Strumbell (1981)

La ortografía es una parte muy importante de la normalización cuando se transmite un mensaje de manera escrita, los acuerdos ortográficos ayuda a entender lo que se transmite de una región a otra, Cruz (2009) de una variante a otra no necesariamente usen las mismas palabras, pero si la representación de los sonidos existentes en esa lengua. Esto puede abarcar hasta una familia lingüística donde se pueden usar las mismas grafías porque las lenguas y variantes comparten los mismos sonidos.

La lengua hñöhñö es la variante del noroeste, en algunas ocasiones se menciona hñähñu, porque en los encuentros se ha acordado usar esta palabra para referirse a la lengua a nivel etnia y ñähñu para el hablante de la lengua otomí, para referirse a indígena en general será ñuhu, respetando los términos locales de cómo se nombra así mismo.

La lengua hñähñu pertenece a la familia otomangue, se habla en ocho Estados de la república Mexicana: Guanajuato, Hidalgo, Estado de México, Puebla, Querétaro, Tlaxcala, Michoacán y Veracruz, en donde los hablantes son originarios, aún al interior de estos estados tienen variantes dialectales, así como hay variantes que abarcan a varias entidades. En los últimos años hay ñähñu en las grandes ciudades de México y en el extranjero en donde emigran en busca de empleo.

La lengua hñähñu es una de las lenguas que políticamente no son fuertes como el español, inglés, chino, estas lenguas mayoritarias cuentan con una norma y por muchos años se han ido perfeccionando, no así las lenguas políticamente débiles, la normalización de su sistema de escritura es muy reciente la iniciación de los procesos algunas ya avanzadas y otras están en los consensos para acordar.

La normalización de la lengua hñähñu, fue conformada en diez años, durante este periodo se agregaban y quitaban algunas grafías o reglas de ella, por los comisionados de su entidad, los asistentes a los encuentros fueron entendiendo el proceso de escritura, a través de la practica individual, la realización de talleres con otros compañeros de Educación Indígena, en algunos de estos encuentros se invitó a especialistas con muchos años de experiencia en la escritura de la lengua hñähñu para disipar dudas en cuanto a grafías difíciles como: la glotal /’/ y la aspiración /h/ que en combinación con otras consonantes se ha dudado de su posición, si es anterior o posterior.

En estos dos últimos años se han revisado la ortografía y los ejemplos, contemplando las diferentes variantes sin excluir ninguna de ellas. Se ha respetado la pronunciación local, hasta ahora no se ha intentado unificar el habla, o sea usar una sola palabra para las diferentes regiones, los acuerdos

han sido solamente en la forma de representarla en la escritura tomándose en cuenta la pronunciación local.

Las políticas de antes en cuanto a la normalización de la escritura era nula porque el plan era castellanizar, la idea era implantar una lengua para que dominara en todos los ámbitos y las lenguas minoritarias fueran acabando.

Las políticas en los Estados para rescatar o evitar la extinción de la lengua hñähñu no han sido muchas ni muy claras, esto se debe a que quienes ocupan cargos públicos, no conoce la situación lingüística, social ni pedagógica de esta lengua, por otro lados la mayoría de los indígenas, no saben en realidad que les conviene más, si conservar su lengua o adoptar el español para que sea más aceptado dentro de la comunidad de habla hispana.

Las reuniones interestatales se han realizado con el apoyo de las autoridades civiles y educativas de los diferentes estados, propiciando las condiciones necesarias para la realización de los encuentros, en donde los hablantes de la lengua otomí toman acuerdos y realizan la revisión de ellos. Los asistentes a estas reuniones son personas de las comunidades hñähñu que laboran como profesores bilingües en las Escuelas de Educación Indígena, trabajan para el Instituto Nacional para la Educación de Los Adultos, son académicos del Instituto Nacional de Lenguas Indígenas (INALI) o colaboran con alguna organización y los coordinadores son indígenas hablantes de alguna lengua indígena, hasta el 2012 se empezó a involucrarse indigenistas que hablan o conocen el hñähñu. Las comunidades en donde se llevaban a cabo las reuniones es porque algunos de los participantes era originario de ahí y de esta manera los habitantes de esa localidad proporcionaban la alimentación y el hospedaje.

La aplicación de las normas de escritura en los escritos de los miembros de la comunidad y en las escuelas con población hñähñu. Será lo que apoye a la cultura hñähñu para pasar a una cultura escrita, se entiende que no será un proceso fácil porque la comunicación verbal siempre ha sido de manera oral.

En este documento se aborda en el capítulo 1 el concepto de normalización y algunos casos de normalización entre las lenguas políticamente fuertes y las

que no son fuertes. Pero que en ambos casos se necesita una norma de escritura para poder comunicarse de manera escrita.

En el segundo capítulo se hace un análisis de la fonética y de la fonología de la lengua hñähñu tomando en cuenta las investigaciones realizadas en torno a esta lengua y sus variantes, se hace una mayor mención a la variante del noroeste y específicamente a la variante de San Ildefonso a la cual pertenezco, se ve la necesidad de hacer este análisis para poder entender y respaldar las propuestas que no se han integrado a la norma y reafirmar las que ya fueron contempladas en los acuerdos en los diferentes encuentros.

En el tercero se dan a conocer las diferentes variantes dialectales del otomí a nivel nacional tomando en cuenta la clasificación del Instituto Nacional de Lenguas Indígenas (INALI), así como algunas aportaciones sobre los límites de las variantes de acuerdo a entrevistas y la experiencia propia recabada en los diferentes encuentros con el personal docente de educación indígena y con personas de la comunidad que colaboran como asesores en la alfabetización en lengua indígena con el Instituto Nacional para la Educación de los Adultos (INEA).

En el cuarto capítulo se comenta detalladamente la metodología de cómo se llevó a cabo la investigación y la recopilación de datos que respaldan la presente tesis, la información fue de primera mano porque se entrevistó a las personas involucradas de manera directa y se realizó la revisión de los documentos, producto de los acuerdos plasmado en minutas y el documento modificado de cada encuentro realizado con el fin de acordar la escritura de la lengua hñähñu.

En el capítulo 5 se mencionan los acontecimientos que se dieron en cada una de las reuniones, indicando: las sedes y algunas observaciones que emitieron los participantes y las discusiones que se llevaban a cabo, así como algunas que no se concluían y quedaban como compromisos de pilotear o comprobar con los hablante de las regiones de dónde venían los comisionados, no todos cumplían con la encomienda, y cómo en algunas de las reuniones los acuerdos se realizaron con base en votaciones sin argumentos.

En el sexto y último capítulo se toman en cuenta los puntos de vista de las personas que sobresalieron con una postura firme porque mostraron seguridad o de alguna manera defendieron su trabajo de muchos años. Después de hacer esta distinción a los demás, de igual manera se plasma la postura propia en cuanto a las grafías, reglas que durante el proceso se sostuvieron, y por último se da una sugerencia de cómo debería de quedar la norma ortográfica para que sea funcional para todas las variantes, respetando la pronunciación propia de cada variante, con reglas sencillas para los principiantes y a la vez completa para los expertos en la escritura de la lengua hñähñu.

CAPÍTULO I

La normalización

En este capítulo se va a hacer mención sobre la normalización en general, su importancia en una lengua y cómo influye dándole prestigio y evolucionándola haciendo que pase de una tradición oral a una cultura escrita. Se tratarán algunos casos de normalización en España con sus dialectos de la lengua española, el proceso y situaciones que enfrentaron frente a una lengua oficial, reconocida y usada en todos los ámbitos y como las políticas nacionales influyen en el fortalecimiento o en el debilitamiento y en algunos casos en la desaparición de las lenguas minoritarias. La escuela juega un papel importante en enseñar o no una lengua, si usa la lengua materna para enseñar contenidos o usa una lengua que no es del estudiante sumergiéndolo de esta manera en otra lengua que es la de uso y la propia va que dando en desuso.

Normalización es la acción de buscar que una lengua represente de una sola forma su escritura, Cabré (2010). La terminología en la normalización lingüística. Es la acción de convenir como cada palabra se escribirá de una sola forma. Las lenguas sobre la cuales hay necesidad de tomar acuerdos, Esteban (1989). son aquellas que ya llevan tiempo escribiéndose, no así las que apenas empiezan, ellas apenas van adquiriendo la escritura para tratar de aplicarla a su forma de hablar, después de adquirir la escritura el escritor empieza a analizar las grafías que maneja. Cuando los hablantes indígenas ya terminaron de adquirir la escritura de su lengua, ya escriben y leen su lengua, y la comparte con algún grupo. Es ahí cuando inicia otro proceso, el acordar con otros, a partir de conocer cómo le entienden mejor lo que le manda decir de manera escrita a otros escritores, de manera que se empieza a mejorar para entender mejor sin confundir una idea por otra.

Los procesos de normalización se han llevado mucho tiempo, porque las personas que asisten a los encuentros no han adquirido la escritura de su lengua, son hablantes pero el uso de su lengua pertenece a la tradición oral no a la cultura o tradición escrita. Los argumentos de estos participantes son pobres o no son argumentos para enriquecer una lengua. El gran error que se

ha cometido en la conformación de los alfabetos, ha sido la votación por tal grafía u otra, ir con la mayoría no siempre es lo correcto.

La normalización lingüística es muy importante dentro de una lengua para que se escriba de una manera unificada y por lo tanto, en lo posterior se escriba de una forma normal y uniforme. De esta forma las personas se entenderán con otras regiones que hablan otras variantes dialectales de la misma lengua, lográndose así un intercambio de información comprendiendo de la misma manera la expresión oral de las diferentes regiones. Al normar la forma de representar los sonidos de una lengua minoritaria, también se logra prestigio ante otras lenguas mayoritarias. Cuando la normalización va alcanzando a la escritura y los escritores se la apropien al escribir, lograrán difundir la escritura y la lectura de la lengua que se está normando, al plasmar de manera gráfica, va recuperando el uso en varios ámbitos de cultura y de la vida oficial y pública, Strumbell (1981). Cuando una lengua en proceso de normalización, logran acordar las grafías a usar adquiere prestigio. De lo contrario cada quien escribe como mejor le parece, formándose una barrera por los mismos portadores de la lengua y hay un distanciamiento provocado.

La normalización de las lenguas minoritarias según el INALI (2008) es la solución para que no desaparezcan, que las lenguas indígenas ahora nacionales cuenten con una escritura por derecho, pero esto pueda ser que acabe con la tradición oral, al registrar los saberes, se puede confiar en lo escrito y ya no se transmita o dejen de practicar la costumbre de transmisión; los pueblos han mantenido sus tradiciones, lengua y costumbres, transmitiéndola de generación en generación de manera oral, la forma natural de hablar de una región no había ningún contacto con otras variantes. La unificación de la escritura puede traer como consecuencia la unificación de palabras y es probable que no se tomen en cuenta las más originales sino las más contaminadas por el español, porque las personas jóvenes van tomando de lo más fácil que son las palabras y expresiones cercanas a la lengua española.

Psicológicamente surge la idea que una región se habla muy diferente a la otra, y que no se pueden entender, pensando que usan palabras muy distintas, esto

es de manera oral. En cuanto a la escritura cuando se aprecia una manera distinta de escribir, se va pensando que es otra lengua cuando es la misma con una variante distinta. Se va formando una actitud negativa hacia la lengua y la cultura, Strumbell (1981) y aunque se comprenda lo que se está hablando, los comentarios es que no entienden. Esta distancia y barrera psicológica es actitudinal, cuando dentro de una misma lengua, se intercambia información a otra variante, la actitud es de no entenderse, pero cuando hay un beneficio por entablar una comunicación, entonces si es posible comunicarse. Cuando hay actitud negativa, una palabra puede ser pretexto para no entender a la persona, no hay un esfuerzo para comunicarse. Para quitar las barreras entre las variantes, tiene que existir una motivación.

La idea de la inteligibilidad entre las variantes se formó con el apoyo o influencia de los no hablantes de una lengua minoritaria, los hispanohablantes han comentado que una región habla muy diferente a la otra, los portadores de la lengua minoritaria adoptan la idea y no comprueban la realidad, lo que han tenido la oportunidad de convivir con otras variantes ya no solamente aplica como se le dice. Al convivir con otras variantes de la lengua hñähñu que abarcan ocho estados INALI (2009). Hay una comprensión de lo que se quiere comunicar con sus particularidades de pronunciar de cada región, como lo menciona la Academia Veracruzana de las Lenguas Indígenas AVLI (2010). Se espera que la normalización acorte las distancias imaginarias formadas por los hablantes, al intercambiar literatura usando los mismos signos. Así la normalización de la lengua hñähñu pretende unificar el sistema de escritura a nivel etnia contemplando las diferentes regiones de los ocho estados de habla otomí, para esta inclusión se integran todas las grafías indispensables para la escritura de todas las variantes.

El surgimiento de los diferentes formas de escribir la lengua hñähñu fue a través de los años, algunos de los hablantes en algunas de las regiones, fueron desarrollando un sistema de escritura no necesariamente igual a los demás lugares, con la intención de representar los sonidos que conforma esta lengua, fueron surgiendo formas de representar gráficamente el habla de la lengua indígena hñähñu, fue con la influencia de diferentes actores que la comunidad otomí que se fue adoptando y adaptando la escritura a su forma de expresión

oral; su desarrollo y evolución fue de acuerdo a los apoyos y usos que fue necesario aplicar a estas invenciones de escritura; los pueblos que aplicaron la escritura en cuentos y leyendas, en el uso de libros de textos para las escuelas primarias y en la educación de los adultos, difundieron más la escritura que los que no la usaron. Otro ámbito en que se difundió la escritura y lectura fue en el religioso, a través de la traducción de la Biblia, cantos y alabanzas, algunos por la religión oficial y otras por los protestantes aplicando en ello la escritura, Franchetto (2008) difundiendo una forma de escribir para los miembros de esta comunidad lingüística.

La normalización surge de la necesidad de unificar las diferentes formas de representar gráficamente una lengua, la normativizacion es un acuerdo de la ortografía, Esteban (1980); en este caso la normalización de la lengua hñähñu en un primer momento o en una primer paso, desde la convencionalidad de cómo se va a escribir, “al respecto Bernardo Faustino Caballero Barrón. Responsable de la normalización de las lenguas indígenas del INALI, planteó en entrevista que cuando hubo contacto entre los hablantes con otras regiones que escribían de una manera distinta, surge la idea de unificar la manera de representar las letras, por decir algunos casos, en los encuentros y reuniones de hablantes se vio la diferencia de escritura y con la misma pronunciación, si se pronunciaba igual por lógica se debía de escribirse de la misma forma” También surgen con ello indígenas ñäñhu de diferentes entidades comprometidos en apoyar esta gran tarea de unificar la escritura de esta lengua, su participación en esta actividad fue de recopilar información en cuanto a ejemplos para sustentar la necesidad de la representación gráfica de una letra, otra fue argumentar teóricamente su propuesta. Cabe mencionar que algunos se opusieron a esta unificación, sobre todo aquellas personas que ya tenían algunas publicaciones, defendían su forma de escribir y sus grafías aunque solamente ella conocía o en el mejor de los casos, algunas personas conocidas. El resto de la población no emitió opiniones porque no saben escribir, mucho menos saben cómo es la gramática de la lengua hñähñu para proponer una escritura o debatir sobre ella. En este proceso se contó con el apoyo de indigenistas conocedoras de la cultura y la escritura, desde académicos, autoridades gubernamentales y la misma población.

Para la producción de materiales, se ha buscado la forma de que éstos sean útiles a más población con sus variantes, usando palabras comunes y entendibles para más regiones, sacrificando la naturalidad de algunas de ellas pero entendible para todos. Esta acción está forzando a entrar a la segunda etapa de la normalización que es unificar el léxico, hasta ahora no ha sido el propósito de nadie de los comisionados a la normalización lingüística de la lengua hñähñu. La flexibilidad en comprender las diferentes variantes ha sido por esta causa, que se respetarán las expresiones locales solamente se escribirán con una sola ortografía, la convención es que las letras van a representar un solo sonido y la usaran las variantes que la pronuncian.

Concepto de normalización. La normalización es el esfuerzo que están realizando los hablantes de una determinada lengua de las diferentes entidades de la república mexicana para tener una sola ortografía y llegar en una normativización, Aracil (1989) y en lo posterior llegar a una normalización lingüística que es no solamente un acuerdo de cómo escribir, sino incluye la unificación de las palabras y conceptos a nivel lengua, proyecto del INALI, esto significa unificar las diferentes variaciones de una lengua, hay dos formas de hacerlo, una es adoptando las otras palabras de otras regiones y tomarlas como sinónimos conservando las propias y la segunda es adoptando la más original que no esté contaminada con la lengua dominante, rescatando del lenguaje de la persona más anciano de la comunidad, tomando en cuenta que el saltillo y la aspiración se pierden no se agregan. Pero en las lenguas indígenas de México es muy pronto para pensar en una unificación léxica de las diferentes variantes, tampoco es posible, los regionalismos de las diferentes lenguas no se han podido extinguir.

La dificultad para recuperar los diferentes ámbitos de uso de la lengua escrita de la lengua hñähñu, es por el hecho de que por muchos años se usó la comunicación de manera oral y la distancia que existía de una región a otra y con los medios de comunicación que había, era difícil una relación lingüística, no había intercambio de información entre las variantes. Con la llegada de la escritura en español a las comunidades ñäñhu, fue más importante aprender la escritura de la lengua que se usaba más y era de prestigio, porque era la lengua de enseñanza Strubell (1981), la lengua de instrucción, la lengua que se

usaba en el comercio, en el gobierno, mientras que la lengua indígena se limitó a la comunicación familiar y entre los de confianza, Aracil (2008).

Para poder llevar el proceso de normalización de la lengua hñähñu, han colaborado en primer lugar los profesores de educación indígena de los diferentes estados con población ñäñhu, Guanajuato, Hidalgo, México, Michoacán, Puebla, Querétaro, Tlaxcala y Veracruz, cada uno de los profesores se ha esforzado por asistir a los encuentros y cumplir con los acuerdos, de comprobar y pilotear las grafías acordadas, para su afirmación o revocación. Las diferentes autoridades de las entidades mencionadas, han apoyado con traslados y para llegar a las reuniones y el apoyo para recibir, hospedando a los que vienen de otros estados. La Dirección General de Educación Indígena, coordinando los talleres para la normalización de la lengua hñähñu, con los materiales necesarios, en procesar la información obtenida y archivarla para los usos posteriores.

1.1 Algunos casos de normalización

La normalización en España, con el caso Gallego. Normar cual es el uso efectivo de la lengua gallega, porque en las rancherías usan unas palabras, los que viven en la ciudad usan otras y es la misma lengua, de un pueblo a otro Aracil (1989), dice que ámbitos es un conjunto de ocasiones en que se usa un idioma y la normalización, y la norma es la frontera entre dos ámbitos. La norma es fijar una sola forma de hablar, sin tomar en cuenta las ocasiones, situaciones ni las acciones en diferentes ámbitos. Normar el gallego como el español era quitarle toda la riqueza de las diferentes formas de expresión de esta lengua, la normalización lleva a una normativización y esta conlleva a una fijación de una sola forma, o sea una sola ortografía para representar las diferentes formas de hablar. Para Aracil es una imposición, un acto de barbarie, es aniquilar y acabar con toda la riqueza de la lengua. El autor comenta que no era posible llegar a una sola representación escrita las 50 maneras de decir una sola cosa, lo que propone es una cultivación, que consiste en producir una diversidad funcional, una diversidad requerida y esta diversidad que sea útil. Argumenta Aracil, que la normalización es una imposición con modelos importados. La alternativa es la producción de modelos originarios, producciones de los propios nativos para los mismos, aprendiendo de la propia

experiencia. La normalización en la educación, la lengua dominante es la que se enseña en la escuela, los contenidos se daban en lengua castellana, y de ésta como objeto de estudio, no se hacía de una manera bilingüe, tratando las dos lenguas por igual, de forma equitativa. Los egresados si veían importante la lengua materna pero la lengua de prestigio para la enseñanza debía de ser en la lengua castellana, en los lugares públicos y de importancia, veían mejor la lengua castellana.

La constitución de España contemplaba a las lenguas minoritarias como riquezas históricas y las situaba con el mismo valor que los lugares históricos. “El castellano es la lengua Española oficial del Estado, todos los españoles tienen el deber de conocerla y el derecho de usarla” (artículo 3). En el senado se discutió cual sería la lengua oficial, la lengua catalana, vasquistas y las demás pero al final de cuentas quedó la española Rodríguez (1989), con esta política se da fuerza a unas sola lengua que domina sobre las demás y ésta la que se usa por los gobernantes y los que están en el poder, las otras lenguas se usan en la casa y en los trabajos de las personas quienes la poseen.

Por otra parte el artículo 148 ve la enseñanza de las lenguas como algo valioso como patrimonio de la nación. Como ya se mencionó anteriormente, en la constitución se puede apreciar cuanto se valora una lengua, para los autores de ésta obra prefieren que la lengua gallega no solamente sea una lengua para enseñar conocimientos, sino que también sea objeto de estudio como lo es la lengua española. Aunque parte del Senado ha manifestado su desacuerdo de una sola lengua, no se ha revertido esta posición, es evidente que las políticas influyen mucho en el trato hacia las lenguas minoritarias.

Los criterios para llegar a una correcta normativización según Esteban (1989) es que consiste en que debe de ser dialéctica, se tiene que hacer poco a poco, ir construyéndolo paulatinamente. Este autor hace un análisis entre normativizacion y normalización de una lengua, esta primera es una unificación ortográfica coherente a su sistema y la segunda es un proceso de muchos años en donde la lengua normalizada recupera todos los ámbitos de uso y todas las funciones que la otra lengua usurpó. Para esto la lengua gallega tomo en cuenta estos criterios:

a. la etimología,

b. el habla,

c. el criterio de la autoridad

d. la contaminación lingüística.

El análisis de la etimología es el estudio de la evolución de las palabras desde su origen y desde el habla es como se habla actualmente, las formas correcta e incorrecta. En cuanto al habla, es precisamente cual es la expresión en el momento que se está llevando la investigación, desde la fonética, los diferentes sonidos de la lengua y la frecuencia de palabras. Otro aspecto que tomaron en cuenta fue la contaminación lingüística, es cuánto ha optado o asimilado de otra lengua. Para la normativización del gallego desecharon toda contaminación para conservar la naturalidad del habla. La postura que tomaron para la normativización frente a la forma escrita y forma hablada, tomando como partida las palabras más puras posibles. Desde el principio estaban conscientes que la unificación ortográfica era dirigida a la forma escrita, y en realidad las diferentes variantes se redujeron en la forma escrita a una y muchas quedaron afuera, pero todos podían expresarse en la variante que dominaban. El trabajo era recuperar la lengua gallega de los espacios perdidos como la impregnación de la ortografía española, escribían con sus grafías esto ocasionaba que no se escribía como se hablaba, por eso en el proceso de identificación de esa contaminación de las consonantes y combinaciones consonánticas, en la vocales de las abiertas y no abiertas, era necesario que el gallego se escribiera con una ortografía propia. Porque hay más distancia o diferencias entre la lengua gallega y el español que con el portugués se ha comprobado que son más semejantes. El sistema de acentuación asimilada del español no era funcional para la lengua gallega, porque funcionaba de otra manera.

Por otra parte la actitud de los que son hablantes y son defensores de la lengua gallega pero de manera personal están asimilando la lengua española, practican el español, reconocen la importancia de su lengua pero a la vez

apoyan a la lengua dominante, personas que usan el gallego para dar conferencias y platicas en público pero para todo lo demás usan el español.

Con la autorización de proteger las otras lenguas habladas en la nación española pero no se deben de proteger como monumentos históricos, Esteban (1989), las lenguas se deben de fomentar y difundir su uso en diferentes ámbito, porque es usada la lengua gallega con los amigos, la familia y personas de confianza, pero es necesario ampliar y llevarla a la escuela como asignatura y como lengua de instrucción, al comercio, a la iglesia, a la los procesos legales, a la administración pública, a los medios de comunicación y a los medios escritos de prestigio.

Por los propios hablantes debe de cumplir las diferentes funciones del lenguaje, la función referencial que de información objetiva y observable, una función emotiva en donde comunique todo lo emocionante y subjetivo, la función conativa o apelativa donde lo que comunica surta una reacción en el receptor, una poética en donde busca la estética, una función fática o de contacto que es la relación con quien está llevando la conversación haciendo una interrupción y la función metalingüística. Esteban (1989), pp.151

Es en donde se puede comprobar la buena interpretación de parte del receptor por manejar los mismos códigos. Si esto se cumple en una lengua se está valorizando como tal y se irán recuperando los ámbitos perdidos. Para Esteban (1989), es muy importante para una normalización no que darse en una normativización, es lograr una restauración de la lengua con el apoyo de las autoridades y los mismos hablante, ellos son los que deben de promover esta recuperación, si n o estarían asimilando de la lengua dominante.

La normalización de las lenguas indígenas en México de acuerdo a lo planteado por el maestro Bernardo Faustino Caballero Barrón del Instituto Nacional de Lenguas Indigenas.

- La normalización de las lenguas indígenas en México se está notando el avance por la iniciativa del INALI de hacer impresiones de los acuerdos por parte de los hablantes, la situación de cada una de las etnias es distinta, depende de la cantidad de hablantes, hay

variantes o no, la distancia que hay de una variante a otra, la intervención de varios agentes con propuestas de escritura, tenemos las Lenguas que ya lograron su normalización a punto de salir de la imprenta: del sur:

- Tzotzil, tzeltal, Chol, Tojolabal, Mochó, Man, Cachiquel, Zoque y Maya

5 lenguas del norte:

- Pima, Mayo, Papango, Zeri y Yaqui

Muy avanzados

- Mekpá/ Tlapaneco, Nahuatl de Guerrero, Tenek/Huasteco, Chichimeca, Mazahua, Huave, Misteco, Zapoteco del valle y del Itmo

Se están trabajando:

- Koras Kumai, Kukapa y Tepehuano.

El Próximo año se trabajará:

- : Mixteco de guerrero y Tepehua.

Aclaró el Maestro Bernardo Faustino Caballero Barrón: --No se toma en cuenta la cantidad de hablantes, por eso se está apoyando a las lenguas en peligro de desaparecer

La impresión de los documentos de estas lenguas apoya a que tengan prestigio ante las otras lenguas mayoritarias, aunque en su mayoría son lenguas con poca población se está logrando tener un documento con apoyo del Instituto Nacional de Lenguas Indígenas, tiene apoyo del gobierno. La visión de estas impresiones no es por lengua sino por variantes, por eso pueden surgir varias normas por lengua. Lo recomendable es hacer una norma de escritura por lengua o por familia lingüística de esta forma se abarca más y éstas se ven unidas por algo común.

El uso de los sistemas de escritura no se da inmediatamente, pasarán años en que se den la idea de que su lengua tiene todo un sistema de signos y con este pueden comunicarse de manera no oral y expresar casi de la misma manera, los primeros que sembraron la idea de escribir su lengua desearían

ver de inmediato los frutos pero no es así. Entre más esté la escritura en diferentes lugares más se adaptarán los hablantes a la escritura de su lengua.

En México se cuenta ahora con el Instituto Nacional de Lenguas Indígenas (INALI) quien se encarga de recoger los avances de normalización para su impresión, porque antes de su creación la Dirección General de Educación Indígena (DGEI) de la Secretaria de Educación Pública (SEP) era la encargada de dirigir las reuniones de la creación de los alfabetos y llevaba el proceso de la escritura de las lenguas indígenas, dirigiendo también la elaboración de libros en lengua indígena y la capacitación para el uso de los materiales en las lenguas originarias del país, éste trabajo intenso y largo, iniciándose así la escritura de las lenguas indígenas en sus propias escuelas, desde donde ha tenido más impacto, cabe mencionar que los que han aportado para las normalizaciones han sido maestros hablantes de su lengua que trabajan en educación indígena.

1.2 marco legal de México

La Constitución Política de los Estados Unidos Mexicanos, en su artículo segundo reconoce la diversidad lingüística y étnica de México y garantiza que la educación se llevará a cabo de manera intercultural y bilingüe, así como la alfabetización se llevará de igual manera, esto incluye a los adultos, quienes necesitan más por ser algunos monolingües en su lengua. En el año de 1946, cuando se formó el Instituto de Alfabetización para Indígenas Monolingües (IAIM), en el Valle del mezquital, se empezó a enseñar a leer y a escribir en la lengua materna de los nativos, con una ortografía que se fue formando con apoyo de diferentes personalidades, los otomíes del semidesierto estaban representando de manera gráfica la lengua que por muchos años habían practicado de manera oral. La normalización de la escritura para la lengua hñähñu tiene el propósito de que las diferentes instituciones educativas la usen en la elaboración de los materiales. Por otro lado, la Ley General de Derechos Lingüísticos promulgada en 2003, es la que rige y da a conocer de una manera clara los derechos que tiene un indígena en cuanto a su lengua y a su cultura, y menciona cómo debe de recibir la educación los alumnos en las escuelas de parte del Estado o en escuelas privadas, esta ley es reforzada por la Declaración Universal de los Derechos Lingüísticos firmada en Barcelona 1996, donde da libertad al individuo a usar su lengua en diferentes ámbitos. Otro documento que antecede a estos es el Pacto Internacional de Derechos Económicos, Sociales y Culturales firmado en diciembre de 1966 en donde garantiza el uso de su cultura a todos los pueblos indígenas. En 1989 se firma el Convenio 169 de la Organización Internacional del Trabajo (OIT) sobre Pueblos Indígenas y Tribales en Países Independientes. En México se empieza a contemplar la promulgación de la ley que apoye y proteja a los pueblos originarios desde el periodo del Presidente de la Republica Carlos Salinas de Gortari pero se termina de imprimir en diciembre de 2003. El 13 de marzo del mismo año sale la Ley General de Derechos Lingüísticos, este mismo año se crea el INALI.

1.3 Intervención de la Dirección General de Educación Indígenas

La DGEI ha implementado diferentes acciones con el fin de que las lenguas indígenas del país se fortalezcan, se difundan y logre una cultura escrita. Con esta mira se empezaron a hacer las reuniones interestatales para la normalización de la escritura de la lengua hñähñu, y así poder lograr una comunicación a través de la escritura y escribiendo una sola forma la lengua materna de los ñähñu y todos aquellos que la aprendan como una segunda o tercera lengua.

En el año 2002 en la comunidad de Agua de Carrizo del municipio de Pahuatlan, Puebla, se reunieron por primera vez los hablantes del otomí para discutir las formas de representar los sonidos de esta maravillosa lengua, a partir de este año, se han realizado reuniones anuales, para seguir perfeccionando la forma de escribir. El segundo encuentro fue en la comunidad de Bominza, Toliman Querétaro, en abril del año de 2003, con apoyo de las autoridades de esta entidad se realizaron las actividades en la montaña del semidesierto de habla hñähñu, el tercero fue en Tzicatlán, Texcatepec, Veracruz, agosto de 2004. El cuarto se realizó en la localidad de Pueblo Nuevo, Acambay, Estado de México, abril de 2005. El quinto fue en la comunidad de Ixtololoya, Pantepec, Puebla, agosto de 2006. Y el sexto fue en el pueblo del municipio de Ixmiquilpan, Hidalgo, en junio de 2007. El séptimo se llevó a cabo en la comunidad de Cieneguilla, Tierra Blanca, Guanajuato, julio de 2008. Y el octavo fue en la Ciudad de México, Distrito Federal, diciembre de 2008. Hasta este año la Dirección General de Educación Indígena, coordinó los trabajos de la normalización.

La reunión de la ciudad de México en diciembre del mismo año fue para cerrar y poder entregar la DGEI un documento terminado, y al ver que la gente que había sido llamada acordó algo contrario a lo que esperaban, se llamó aparte unos cuantos para comentarles, que si no aceptaban como había planeado la DGEI no se publicaría la norma ortográfica, fue la reunión en donde los comisionados regresaron molestos a sus lugares de origen porque después de discutir dos días se anularon los acuerdos de las mesas y no se tomó en

cuenta ni lo que opinaron los llamados aparte, se tomó más la idea de una sola persona.

Con la creación del Instituto Nacional de Lenguas Indígenas en el año de 2003, se fue organizando y en el año de 2008 enviaron algunos representantes a la reunión de Cieneguilla. Después de 2008 el INALI se ha hecho cargo de coordinado los diferentes eventos de la normalización. El apoyo económico y de materiales se ha notado, es obvio que le falte experiencia para dirigir un proceso que duró años. Pero está reuniendo lo necesario para que no se quede ahí lo que se ha logrado o que sea revocado, por no tener en cuenta a quienes han participado por años o dejarse llevar por aquellos que han querido imponer sus ideas sin argumentos.

Conclusión

La normalización lingüística dentro de una lengua es lograr su uso en todos ámbitos en donde se emplea la escritura y la oralidad, desde lo cotidiano hasta en los usos especiales en ceremonias, cuando se da una enseñanza, capacitación o cualquier discurso, la finalidad de las normalizaciones es recuperar el uso de la lengua que se está desplazando por otra y lograr que se use en más ámbitos posibles.

Las diferentes experiencias de otras lenguas que no tenían la costumbre de escribirse y por ello se estaba reemplazando por otra de uso más amplio, pero la voluntad y decisión de volver a darle vitalidad es lo que le ayuda a tener un uso normal como las otras lenguas indígenas que se hablan en sus alrededores.

la lengua indígena hñähñu está en proceso en ir ganando lugares de uso con el apoyo de maestros hablantes, personas de las comunidades que la hablan, las autoridades municipales y de los Estados en donde se han llevado a cabo las reuniones interestatales de cada año en su mayoría y cuando ha sido necesario, también se ha realizado reuniones extraordinarias con algunos representantes, no para acordar sino para corregir la ortografía, los ejemplos en lengua indígena y la coherencia de las ideas en las dos lenguas

CAPÍTULO II

La fonética de la lengua hñähñu

En este capítulo se hará un análisis minucioso de la fonética de la lengua otomí, los sonidos consonánticos y vocálicos con que cuenta, se notará la gran riqueza fonológica de las cuales es necesario representarlas a través de algún signo gráfico, se toma mucho de la gramática de Palancar (2009) porque está basada en la variante de San Ildefonso Tultepec, Amealco, Querétaro, que es mi propia variante en la cual aprendí a comunicarme, con este análisis se tiene una visión amplia sobre la gran repertorio de sonidos, se puede tener una idea de los fonemas necesarios para atender en lo mejor posible lo fonológico, no se escribirán todos los sonidos, pero si las necesarias para escribir sin confusión.

Se tomará como base la variante del noroeste INALI (2009) porque es la variante que conozco y es mi lengua materna, partiendo de ella hacer un análisis en la conformación del alfabeto hñähñu y poder valorar su efectividad ante los conocimientos lingüísticos. Para este análisis se hace una comparación, en base al alfabeto fonético internacional.

En este cuadro se hace el análisis de las consonantes que hay en la variante del noroeste y que las otras regiones también las comparten, esta variante es una de las que conservan sonidos muy antiguos.

En las consonantes consta de un total de 33 unidades, están organizadas del punto al modo de articulación y de sonoridad.

	labial		dental		alveolar		palatal		velar		glotal	
oclusivas	p	b	t	d					k	g	ʔ	
oclusivas eyectivas	p'		t'						k'			
oclusivas aspiradas	p^h		t^h	ð					k^h			
africadas			ts				tʃ					
africadas eyectivas			ts'				tʃ'					
fricativas	f				s	z	ʃ	ʒ	j		h	
frap						r						
trino						r̄						
liquida						l						
nasal		m				n		ɲ				
aproximantes		w						j				

Fuente: Elaboración Propia con base en Palancar (2009)

- Hay oclusivas sonoras: /b/, /d/, /g/
- Hay oclusivas simples: /p/, /t/, /k/, /'/
- Hay oclusivas eyectivas: /p'/, /t'/, /k'/
- Hay oclusivas aspiradas: /p^h/, /t^h/, /ð**/,** /k^h/
- Hay africadas simples: /ts/, /tʃ/
- Hay africadas eyectivas: /ts'/, /tʃ'/
- Hay fricativa sonora: /z/, /ʒ/
- Hay fricativas sordas: f/, /s/, /ʃ/, /j/, /h/
- Hay frap (vibrante simpe) /r/
- Hay trinos (vibrante múltiple) /r̄/
- Hay liquida (lateral) /l/
- Hay nasales: /m/, /n/ y /^{ɲ}/
- Hay aproximantes (semiconsonantes): /w/, /y/

Las vocales, hay un inventario de 14 vocales

9 vocales orales: /a/, /ɒ /, /e/, /æ/, /i /, /o/, /ə /, /u/, /ɨ/

5 vocales nasales: /ã/, /ẽ/, / ĩ/, /õ /, /ũ/

Las vocales que contiene el cuadro vocálico son 9 orales y 5 nasales 14 en total

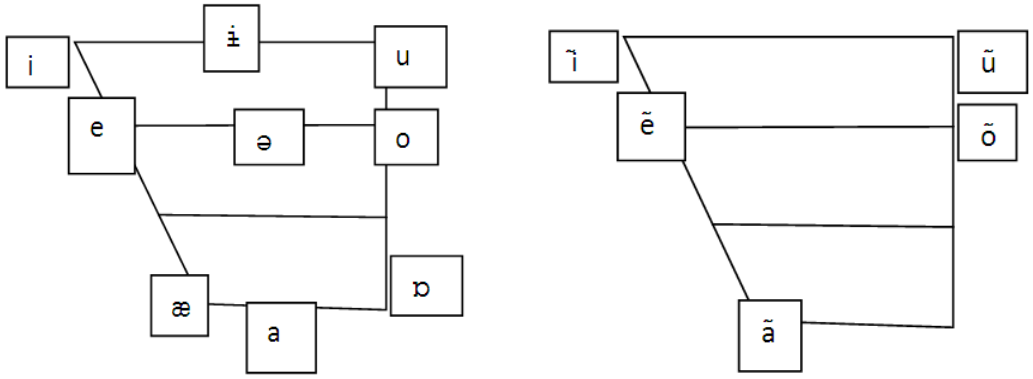

Fuente: Elaboración Propia con base en Palancar (2009)

Hay vocales centrales alta /ɨ/ que está entre la /i/ y la /u/ se pronuncia en medio, se pude poner la boca en posición de /i/ si moverla decir /u/ ayuda a la pronunciación. La central media /ə/ que está en medio de /e/ y /o/ de igual manera con la boca en posición de /e/ pronunciar /o/.

La anterior baja /æ/que es una /e/ muy abierta al nivel de la /a/ por eso se pone la boca en posición de /a/ y se dice /e/. A esta mismo nivel está la baja posterior redondeada /ɒ/ está al nivel de la /a/ más baja que la /o/ se pronuncia poniendo la boca en posición de /o/ y se pronuncia /a/ Bernabé y Lanier (2001)

Las vocales nasales /ã/ están al mismo nivel de la /a/, con la diferencia en que pronuncia con la ayuda de la nariz o sea una parte del aire sale por la boca y otra parte por la nariz, lo mismo pasa en la /ẽ/, / ĩ/, /õ/ y la /ũ/. Estos sonidos en

algunas regiones son más indispensables que otras, los argumentos por los cuales se integraron es que en una misma región hay pares mínimos que cambian el significado por la nasalidad en contraste con las orales. La variante de la sierra es la que tiene más pares mínimos en donde cambia de significado entre nasal y oral (Sexto taller interestatal, Ixmiquilpan Hidalgo, junio de 2007).

La /ã/ es más productiva en las diferentes variantes y ésta se convierte en /õ/ en la variante del otomí del noroeste y en el otomí del noroeste bajo. Bernabé y Lanier (2001)

2.1 Ortografía Hñähñu

Se hace una descripción de las grafías representando los sonidos de la lengua hñähñu, de acuerdo a la convencionalidad actual.

2.1.1 Las consonantes de la lengua hñähñu

Las consonantes constan de un total de 22 unidades, las que registran y se aceptan de manera regular, que en las diferentes reuniones no se han rechazado ni causado discusión. En la /w/ hay una nota diciendo que la usará Querétaro y quienes la necesiten, la /kj/ la usará el municipio de Tula Hidalgo y quienes la necesiten. (Décimo Primer Taller interestatal, ciudad de México, Distrito Federal Octubre de 2012).

	labial		dental		alveolar		palatal		velar		glotal	
oclusivas	**p**	**b**	**t**	**d**					**k**	**g**	**’**	
oclusivas eyectivas												
oclusivas aspiradas	**f**		**th**						**j/(kj)**			
africadas			**ts**				**ch**					
africadas eyectivas												
fricativas					**s**	**z**	**x**		**j**		**h**	
frap						**r**						
trino												
liquida						**l**						
nasal		**m**				**n**		**ñ**				
aproximantes		**w (u)**						**y**				

Fuente: Elaboración Propia con base en Palancar (2009)

- **Hay oclusivas sonoras: /b/, /d/, /g/**
    - Estas grafías son usados por unanimidad, en las diferentes variantes de la lengua hñähñu, no tienen problemas en representarlas, tienen los sonidos y las escriben.

- **Hay oclusivas simples: /p/, /t/, /k/, /’/**
    - Estos sonidos son muy productivas y percibibles, por lo cual no hay problemas en representarlos, en las eyectivas, por la combinación que surge algunos escritores la colocan antes.
- **Hay oclusivas eyectivas: /p’/, /t’/, /k’/**
    - Se representaban así y se les llamaba glotalizadas, ahora simplemente son una combinación consonántica, no se toma como dígrafo, sino dos consonantes independientes.

- **Hay oclusivas aspiradas: /p^h/, /t^h/, /k^h/**

- De los tres fonemas que hay en la lengua hñähñu solamente una se representa de manera gráfica la /t^h/ aunque se pronuncie de dos maneras dental y alveolar, se representa gráficamente /th/, en este caso se toma como dígrafo. La /p^h/ es muy productiva pero se representa con /f/ por la influencia del español los profesores la relacionan con esta grafía, se escribe con /f/ pero se pronuncia /p^h/. en el caso de la /k^h/ de igual manera es pronunciada en algunas variantes pero se representa con una /j/ y en los cursos se le menciona que es /kj/, solamente el municipio de Tula la está representando con /kj/ aunque es /k^h/ es una aspiración.

- **Hay africadas simples: /ts/ y /tx/ch/**
  - De las dos africadas, la más productiva es /ts/ pero en algunas regiones se convierte en /tx/ es un fonema no muy productivo, hay variantes que no se conoce el sonido.
- **Hay africadas eyectivas: /ts'/ y /tx'/**
  - Las africadas eyectivas se representa como una combinación consonántica del fonema /ts/ + /'/ + vocal. Hay combinaciones de /'/ + /ts/ + /'/ en la palabra {pe̲'ts'i} tener objetos. Otra forma seria {pe̲^{h}ts'i}, Palancar (2009)
- **Hay fricativa sonora: /z/, /ʒ/**
  - Las fricativas sonoras en la lengua hñähñu hay dos unidades fónicas, la /z/ que es muy productiva y contrasta al sonido sordo de la /s/, la otra fricativa / ʒ/ no es muy productiva, existen dos palabras, una en la variante del otomí bajo del noroeste en la palabra {ʒi} sonido de la abeja al volar y {ʒu ʒu} abuela para la variante del otomí del valle del mezquital, Hidalgo.
- **Hay fricativas sordas: f/, /s/, /x/, /j/, /h/**
  - Las fricativas sorda /f/ representa dos unidades fónicas, como /f/ y /P^h/ depende de la variante, por otra parte la /j/ representa la /j/ y /k^h/ su pronunciación es de acuerdo a la variante dialectal de la lengua. Hay dos que no muestran dificultad como la /s/ y la /x/, en el caso de

la /h/ para algunos no es notable el sonido y se omite o se cambia de posición.

- **Hay frap (vibrante simpe) /r/**
    - La vibrante simple /r/ siempre le antecede el saltillo /'/ a inicio de palabra excepto en el artículo singular {ra}, Hekking (1995), lo que para la variante del noroeste es {ar} Bernabé y Lanier (2001) en medio de palabras es simple
- **Hay trinos (vibrante múltiple) / r̃/**
    - La vibrante múltiple se usa para expresar exageración, exclamación se pronuncia la palabra {re} en la comunidad de Yospi es para mostrar familiaridad, molestarse con cariño a la vez, la {ra} como intensivo Palancar (2009). A inicio de la oración, se hace más audible en la microrregión de San Ildefonso Tultepec, Amealco Qro.
- **Hay liquida (lateral) /l/**
    - Este fonema no es muy productivo en los ocho estados no llega ni una a decena de palabras, 6 son más originales, y los préstamos que se adoptan
- **Hay nasales: /m/, /n/, /ñ/**
    - Estos fonemas tienen múltiples funciones, su posición en combinación con otras consonantes es variada de acuerdo al significado. Como {mhi} prestado/préstamo {hmi} prestar y {hmii} rostro. {ñhee}espejo y {hñee} arroyo
- **Hay aproximantes (semiconsonantes): /w/, /y/**
    - La /w/ es muy productiva, se presenta simple o le antecede un saltillo Palancar (2009). A inicio de palabras y es un sonido muy diferente a la /u/. la /y/ sucede lo mismo le antecede el saltillo, y va simple y es diferente a la /i/

2.1.2 Las vocales de la lengua hñähñu

Hay un inventario de 14 vocales: 9 orales y 5 nasales.

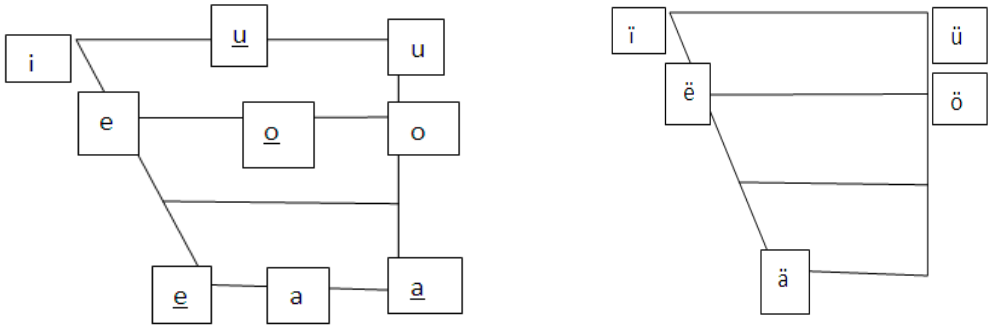

Fuente: Elaboración Propia con base en Palancar (2009)

9 vocales orales: ***/a/, /a/, /e/, /e/, /i /, /o/, /o/, /u/, /u/***

- Vocales que representan sonidos diferentes a los del español: /u/,/e/,/o/, /a/
    - la vocales /u/, /e/, /o/ se usa en todas las regiones. Se representaban de diferentes maneras pero los sonidos ya se venían representando, ahora es la forma unificada de representarlas,
    - la vocal baja posterior /a/ no se pronuncia en la variante del valle del mezquital

5 vocales nasales: /ä/, /ë/, / ï /, /ö/, /ü /

- Las cinco son más indispensables en la variante de la sierra, (Sexto taller interestatal, Ixmiquilpan Hidalgo, junio de 2007)
- La vocal nasal /ä/ cambia la pronunciación a /ö/ en la variante del noroeste, Bernabé y Lanier (2001), sin cambiar de significado
- La mayoría de la palabras con /u/ son nasales por eso no le ponen diéresis pero otra posición es que se escriba las diéresis en todas las palabras con /u/

2.1.3 Los contrastes fonológicos

oclusivas	labiales	/b/	bu	zumbido
		/p/	puu	corre camino
		/p'/	nu**p'**u	ahí
		/p^h/	fui	sombrero
	dentales	/d/	dui	iniciar
		/t/	tui	gotea
		/t'/	t'ui	urdimbre
		/t^h/	thui	sollozar
	velares	/g/	guu	detener a alguien
		/k/	kuu	contener objetos
		/k'/	k'ugi	ir cortándose
		/k^h/	juu	frijol
	glotal	/ʔ /	'u	sentirse
fricativas	labiales	f	funi	humea
	alveolares	s	suni	pinchar
		z	zuni	suena
	palatales	ʃ	xu	leñador
		ʒ	zxuzxu	abuela (valle mezquital)
	velar	j	juu	apresar
	glotal	h	hufi	abrasar
africadas	dentales	ts	tsuu	mamar
		ts'	ts'u	rabo
	palatales	tʃ	chu	abuela/anciana
		tʃ'	ch'ulo	pequeño
nasales	labiales	m	mui	estomago
	alveolares	n	nui	gotera
	palatal	**ɲ**	ñuni	trueno
aproximantes	labiales	w	wa	pie
	palatales	j	yuni	huele

Fuente: Elaboración Propia con base en Palancar (2009)

Aclaración: Palancar (2009) las sitúa como alveolares la /d/, /t/, /t'/ y /t^h/. Estas son oclusivas dentales.

2.1.4 Análisis fonológico de las vocales

orales	/i/	gi	grillo/jugo
	/o/	go	juntar
	/ ɨ /	‘yuu	raíz
	/ ə/	‘yoo	sorpresa
	/ ɒ /	adi	pedir
	/o/	odi	cuarentena/posparto
nasales	/ẽ/	ëdi	despedirse
	/õ/	xöki	descobijar
	/o/	xoki	abrir
	/ ĩ/	xïï	tender en el piso
	/i/	xii	hoja
	/ẽ/	pë	robar
	/e/	pe	tejer

Fuente: Elaboración Propia con base en Palancar (2009)

Las vocales orales en todas las regiones se usan, hay una /ɒ/ que está perdiendo su sonoridad en algunas regiones, como en la variante del Valle del mezquital, {pa} para decir vender y caliente, mientras para las otras variantes hacen la distinción {pa} caliente y {pa} esto es vender Bernabé y Lanier (2001).

CAPÍTULO III

Variación dialectal de la lengua hñähñu

En este capítulo se va a tratar sobre las diferentes variantes de la legua hñähñu de los ocho estados en donde se habla el otomí como es mejor conocido. La variación es desde lo léxico, en donde una palabra en una región tiene una palabra diferente a otra región para nombrar la misma cosa, y que en esa parte no se conoce la palabra que se usa en la primera región, otra es que la conocen y significa lo mismo pero han optado por usar una que otras partes no usan pero la conocen con el mismo significado, en este caso, son sinónimos.

Desde lo fonético en donde alguna variante tiene más sonidos que otras Frías (2001). La variante que tiene más sonidos vocálicos y consonánticos usan menos los tonos para hacer la distinción de una cosa a otra que llevan las mismas grafías. Esta variación ha influido en la toma de decisiones en los encuentros porque en una variante tiene cierto sonido que en otra no la tiene y la representación gráfica ya es diferente, los que necesitan esta grafía la defienden pero las otras regiones que no la usan tampoco apoyan su incorporación al conjunto de grafías a acordarse. Estas variaciones que a continuación se dan a conocer han sido incorporadas a través de los diferentes encuentros de sistematización de la escritura y a través de otras reuniones de trabajo con los hablantes de los diferentes estados y regiones y de la propia experiencia a lo largo de más de treinta años en diferentes actividades relacionados con la lengua hñähñu.

3.1 variación dialectal entre el noroeste y noroeste bajo.

Se puede decir que la variante del noroeste bajo, solamente comprende los barrios de Santiago Mexquititlan y comunidades colindantes del Estado de México, pero las otras comunidades que son contempladas con esta variante de acuerdo a su pronunciación y su repertorio léxico pertenecen en realidad con la variante del noroeste, estas comunidades son todos los barrios de Chiteje de la Cruz y Chiteje del Garabato, San Juan dehedo, San José Itho, San Miguel Tlaxcaltepec y sus barrios, o sea todas las comunidades al norte de Santiago Mexquititlan pertenecen a la variante del noroeste, corrigiendo lo que está en el catálogo de lenguas indígenas, INALI (2009).

Para que la lengua hñähñu siga avanzando en la aceptación y uso de su escritura es necesario que se reconozca la variedad lingüística que el país tiene. Al estar presente en ocho estados y la existencia de la distancia que hay entre una variante a otra surgen las diferencias pero las variantes de una lengua que pertenecen a la misma familia lingüística, comparten elementos que las identifican como cercanas, y cada una de las variaciones tienen características que las hace diferentes de una región a otra. Es importante tomar en cuenta las diferentes variantes para la conformación de alfabetos; es necesario que estos alfabetos contengan en su repertorio, las grafía necesarias en que puedan representarse el habla de los diferentes dialectos, estos en la lengua hñähñu se pueden notar por la variación en el tono, en la omisión o cambio de posición de la aspiración /h/ y el saltillo /'/ en las combinaciones con las consonantes nasales /m/, /n/ y /ñ/, otra variación es porque algunas regiones se está perdiendo la forma de nominar los verbos para impersonificar.

Las variantes que hay en la lengua hñähñu son léxicas y fonéticas, pero no se ha tenido la información suficiente de donde termina o empieza una variante, esto ha influido dentro de la cultura hñähñu de diferentes formas, por citar alguna: cuando no se tenía muy claro en donde llegaba una variación dialectal, los materiales que se elaboraban se pensaba que era útil a todo el Estado, por eso se hicieron por Entidades, tomando en cuenta la división política y no la semejanza o diferencia del habla de las personas. Porque hay variantes que abarcan más de una entidad, y hay entidades que abarcan más de una variante de la lengua hñähñu. Cada una de estas variaciones abarca un sitio geográfico que puede ser una pequeña parte de un municipio hasta abarcar más de un estado. La variante del otomí de la Sierra comprende tres estados: Hidalgo, Puebla y Veracruz, se parecen mucho en su pronunciación. Los estados de México y Querétaro abarcan más de una variante.

La variación fonológica hace que una región tenga que usar algún grafema para la representación del sonido de su variante, como la otra región es diferente es necesario tener una grafía más que se debe de integrar a la lista que conformará el alfabeto. La postura de la mayoría de los que asisten a la reuniones interestatales es que las grafías tienen sonidos y las que ya representan un sonido en la lengua mayoritaria ese es su sonido, aunque se ha

discutido en los diferentes encuentros que las grafías no suenan, no tienen por si mismas sonidos, los sonidos son convencionales, se toman acuerdos, que sonido va a representar. En una región puede ser más fuerte que la otra o más suave, pero se representa de una sola forma por acuerdo de los usuarios.

Lo ideal es que cada sonido de una lengua tenga una grafía, desde el punto de vista pedagógico es más tardado y más trabajo enseñar al estudiante un sonido con varias representaciones o al revés una grafía que represente varios sonidos o varias funciones en un alfabeto. Aunque tener un alfabeto fonético en la lengua hñähñu comprende muchas letras, en este caso se trata de resaltar la alofonía, si no cambia de significado es alófono del mismo fonema y se representará con la misma grafía.

Variaciones dialectales del hñähñu

Variante	**Estado**	**Municipios**
Otomí de la sierra ñuju [ɲuxu], ñoju [ɲoxu], yühu [jũhu]	**Hidalgo**	Acaxochitlan, Huehuetla, Tenango de Doria, Tulancingo.
	Puebla:	Chignahujapan, Francisco Z Mena, Honey, Jalpan, Huachinango, Pahuatlan, Pantepec, Tlacuiloltepec, Tlaxco, Venustiano Carranza, Xicotepec, Zihuateutla.
	Veracruz	Castillo de Teayo, Chicontepec, Coatzintla, Coyutla, Huayacocotla, Ixhuatlan de Madero, Temapache, Texcatepec, Tihuatlan, Tlachichilco, Tzacualpan, Zontecomatlan de López y Fuentes
Otomí bajo del noroeste, hñäñho[hɲãɲho]	Querétaro	Amealco de Bonfil: Santiago Mexquititlan y sus barrios
Otomí del oeste ñathó[ɲatho]	Michoacán de Ocampo	Zitácuaro

Otomí del oeste del Valle del Mezquital, ñöhñö[ɲõhɲõ], ñähñá[ɲãhɲa]	Hidalgo	Huichapan, Tecozautla,
hñähñú[hɲãhɲu], ñänhú (del Valle del Mezquital) [ɲãnhu], ñandú[ɲãndu], ñóhnño (del Valle del Mezquital) [ɲoˈhnɲo], ñanhmu[ɲanhmu], **Otomí del Valle del Mezquital**		Actopan, Ajacuba, Alfajayucan, Almoloya, Atitalaqia, Atotonilco el Gande, Calnali, Cardonal, Chapuluacan, Chilcuautla, Cuautepec de Hinojosa, Eloxochitlan, Francisco I Madero, Huasca de Ocampo, Ixmiquilpan, jacala de Ledezma, Mixquiahuala de Juárez, Nicolás Flores, Pacula, Progreso de Obregón, San Agustín Tlaxiaca, San Bartolo Tutotepec, San Salvador, Santiago Anaya, Taxquillo, Tepeapulco, Tepehuacan de Guerrero, Tepeji del Rio, Tepetitlan, Tezontepec de Aldama, Tlahuiltepa, Tula de Allende, Zempoala, Zimapan,
Otomí de Ixtenco, yühmu[jũhmu]	Tlaxcala:	Ixtenco
Otomí de Tilapa o del sur. ñü'hü[ɲũʔhũ]	Estado de México:	Tianguistengo
otomí del noroeste, hñöñho[hɲõɲho] ñühú[ɲũhu] ñanhú[ɲanhu]	Guanajuato:	Allende, Apaseo el Alto, apulhuac, Conmonfort, Cortázar, Dolores Hidalgo, Tierra Blanca
	Querétaro	Amealco de Bonfil: San José Itho, san Miguel Tlaxcaltepec y sus barrios, San Juan dehedo y sus barrios, San Ildefonso y sus barrios. Cadereyta de Montes, Colon, El Marques, Ezequiel Montes, Querétaro, San Juan Del Rio,

		Tequisquiapan, Tolimán.
	Estado de México	Aculco
otomí del centro hñähñu,(del centro)[hɲãhɲu], ñöthó[ɲõtho], ñható[ɲhato], hñothó[hɲotho], ñóhnño (del centro) [ɲoˈhnɲo]	Estado de México	Acambay, Amanalco de Becerra, Atlacomulco, Axapuxco, Calimaya, Chapa de Mota, Huisquilucan, Jilotepec, Jilotzingo, Jiquipilco, Lerma, Morelos, Nahuacalpan de Juarez, Nicolas Romero, Ocoyoacac, Otzolontepec, San Felipe del Progreso, Termazcalzingo, Temascaltepec, Temoaya, Tianguistenco, Timilpan, Toluca, Villa del carbón, Xonacatlan, Zicantepec,

Fuente: Elaboración Propia con base en los datos de (INALI, 2009)

Por muchos años ha existido la variación dialectal en la lengua hñähñu, por su desconocimiento no se había hecho un análisis minucioso, desde la oralidad no era muy notable, los hablantes de diferentes regiones se pueden entender de manera oral, no es notable la diferencia. La falta de un análisis desde los académicos desde la oralidad es más difícil, aparte que es molesto para la persona que se está estudiando, que es objeto de análisis, la captación del audio y guardarlo de manera magnética es muy reciente pero su evolución ha sido a pasos agigantados, sin embargo no tiene más de tres décadas y la llegada a los indígenas hñähñu tendrá unas dos décadas y fue para entretenimiento, para hacer una grabación con el propósito de ser analizado estamos en los inicios.

Antes de los setenta el indígena hñähñu, si estuvo trabajando, colaborando en la escritura de la lengua, en su mayoría lo veían como una fuente de empleo,

no con una visión de estudio o análisis de su lengua, con todo esto de alguna manera se plasmarían las palabras y sonidos que su lengua posee, ya en los ochentas se tomaba la idea de plasmar los saberes en la lengua de acuerdo a la ortografía que se le había facilitado para que estuviera al alcance del público, fue en los noventa cuando el indígena empezó a tomar conciencia de su lengua y ver la necesidad de escribirla. El avance ha sido lento porque fue hasta en la escritura que se notaron las variaciones dialectales de las regiones, la escritura fue la forma de enviar una información de un lado a otro sin conocerse ni haber acordado antes qué letras llevaría una palabra, fue donde hubo un problema de decodificación, esto no pasaba mientras se comunicaban de manera oral, la primera impresión fue que: era muy distinta la palabra y cuál sería la pronunciación. Otro fenómeno que incidió fue de las fuentes de las cuales habían adquirido la escritura de su lengua, casi diez años para acordar como representar esos sonidos que se pronuncian al emitir una palabra y dejar una letra que para una región correspondía al sonido que representaba su variante. De la primera reunión que fue del 2 de agosto de 2002 al 22 de marzo de 2013

Esta notoriedad, no hubiera surgido si no se empezara a escribir y a intercambiar los escritos de los diferentes escritores provenientes de las distintas variantes. Los concursos regionales para la representación gráfica de su lengua en la elaboración de cuentos y demás escritos que cada uno escribía como podían, mostraban que no había una uniformidad en la escritura.

La variación grafológica, en la forma de representar los sonidos, fue por la fuente en que fueron alfabetizados, una gran parte de los profesores fueron alfabetizados en su lengua por medio de los miembros del Instituto lingüístico de Verano en Ixmiquilpan, Hidalgo, y estos promotores se encargaron de llevar la alfabetización a los hablantes en las otras regiones, saliendo de esto dos vertientes los que enseñaron como les habían adiestrado y otros que modificaron. Como la academia de la lengua hñähñu creada en 1996 a través del impulso de la casa de los escritores en lengua indígena, se les asignó la tarea de investigar, producir y difundir la lengua indígena, a principio la integraron profesores etnolinguistas del Valle del Mezquital capacitados en el Centro de Cooperación Regional para la Educación de los Adultos en América Latina y el Caribe (**CREFAL**) con sede en Pátzcuaro Michoacán este

organismo empezó a modificar lo que les habían enseñado y empezaron a usar otras grafías diferentes al alfabeto que les habían proporcionado, en el proceso de la normalización de la escritura de la lengua hñähñu hay un enfrentamiento de los que defienden una idea de lo propio y de lo impuesto, fue notorio este tipo de resistencia cuando se mencionaba: que la /w/ era una imposición de los Estados Unidos, porque Washington se escribe con esta letra, a propia opinión es que todas las grafías son prestadas y algunas adaptadas para representar algún sonido original. Los diferentes escritores estaban siguiendo esta dos vertientes existentes; dos variantes de escritura que en estos diez años el esfuerzo ha sido convenir, jalando y cediendo para quedar lo más parejo posible.

La variación fonética de las diferentes regiones de los ocho estados es notable, se espera que entre más alejada estén las comunidades más variación hay pero no siempre es así. Hay variaciones en el mismo municipio o en la misma entidad federativa y esto por muchos años ocasionó la separación y la incomunicación de los hablantes hñähñu, se tuvo la idea que los de otro pueblo hablan muy diferente de tal forma que no se puede entender. La idea vino de diferentes fuentes, desde la idea de un hablante hispano que al escuchar diferente entonación, se pensó que no eran iguales algunas palabras y en las personas si se visten diferente o no es igual el carácter, hay diferencia de costumbres por lo que se pensó que eran totalmente diferentes. Por otra parte, los primeros promotores de Educación Indígena que procedían de otra región, al llegar a la comunidad encontraron una forma de hablar que no era igual a como fueron enseñados de pequeños, lo primero que pensaron fue que era otra lengua, o que era un otomí de una calidad inferior.

Pensar como representar de manera gráfica tantos sonidos diferentes parecía muy complicado, los ñähñu por muchos años consideraron imposible lograrlo, fueron personas de fuera las que empezaron a escribir el otomí con la ayuda de los hablantes nativos.

El desconocimiento de las otras variantes, se puede apreciar como un problema para una comunicación fluida entre los hablantes pero, por otra parte gracias a eso se han mantenido esta diversidad en los diferentes lugares.

La variación dialectal surge por la situación geográfica de donde habitan los ñäñhu, los de la sierra tienen palabras para nombrar lo que hay en su alrededor, la plantas, grandes y pequeñas y sus frutos, con olores y colores diferentes, arboles, hongos y animales. Así en los lugares más secos pero que están vivos, con plantas propias de la región, cactus y arbustos, todo esto tiene diferentes formas de nombrarse, de estas palabras surgen palabras compuestas. Los otomíes conviven con las personas que viven en su entorno ocasionando que se presten palabras, lo que influye en el surgimiento de nuevas variantes.

La variante bajo del noroeste es muy particular en la contracción excesiva de las palabras, en lo enfático de las palabras agregándoles a todo verbo la terminación en pronombre. En cuanto a la ubicación de esta variante, no son todas las comunidades de la parte sur del municipio de Amealco, sino solamente los barrios de Santiago Mexquititlan. porque estas comunidades que están a los alrededores de la cabecera municipal, la pronunciación se asemeja más a como hablan las comunidades de la región de san Ildefonso, y estas se parecen en la pronunciación a las palabras de las comunidades del norte del estado de México, Lanier (1999). Esto es porque se empezó a estudiar primero la parte de Santiago Mexquititlan y muy poco para San Ildefonso. La capacitación realizadas a los asesores de alfabetización del Instituto Nacional para la Educación de los Adultos para los barrio de Santiago Mexquititlan y la comunidad de El Garabato Tlaxcaltepec y la recopilación de palabras con las comunidades mencionadas y agregando a estás recopilación de palabras de las personas originarias de San Miguel Tlaxcaltepec, el Varal, San Juan Dehedo y San José Itho pero ahora con más estudios de los propios hablantes y de académicos que se han interesado por esta otra región ya se pueden hacer comparaciones y notar estas variantes.

3.2 Ilustración de algunos casos de variación

En este apartado se mostrará algunas de las variaciones más notables de una región a otra y en qué consiste la variación. Estas variaciones pueden cambiar el significado o simplemente se escucha diferente y con ello se sabe de qué región es el texto ya sea oral o escrito. Al lograr un conocimiento amplio de la lengua y algunas de sus variantes, se quita la idea que es una lengua diferente

o que no se puede entender. Si se menciona que algunas, es porque nunca se sabe que ya sean todas las variaciones es posible que hay otras por descubrir.

Es necesario que quienes deciden las grafías a representar una determinada lengua, conozca la fonética de las otras regiones para ser accesibles en acepar signos innecesarios en su variante pero necesarias en su lengua, tomando en cuenta que los acuerdos son a nivel etnia, no de manera local ni personal.

La variación entre las vocales ***/ä/*** y ***/ö/*** en este apartado se mencionará lo que cambia de una región a otra, en este caso no cambia de significado la palabra. La /ö/ como en la palabra {öhö} *dormir,* este sonido predomina en Querétaro, mientras las diferentes regiones se pronuncian /ä/ como {ähä} *dormir,* Bernabé y Lanier (2001). Es notable porque una gran cantidad de profesores que laboran en las comunidades indígenas de Querétaro son del Valle del mezquital y cuando enseñan a sus alumnos en cuanto a lengua indígena o conversan con las personas de la comunidad se nota la pronunciación de la vocal nasal /ä/ en vez de la /ö/, hay influencia de su variante en la pronunciación cuando enseñan a entonar el Himno Nacional, los niños no pronuncian como la variante de Querétaro. En la representación gráfica de la /ä/ y la /ö/ se escribirá conforme a la pronunciación regional, en la norma ortográfica están contempladas las cinco vocales nasales (/ä/, /ë/, /ï/, /ö/, /ü/), si en los libros de la DGEI o de INEA se ha optado por la /ä/ porque se tenía que decidir cuál usar, no era estético que en algunas páginas la palabra se escribiera con /ö/ y en otras con /ä/, pero se sabe de antemano que no se está unificando la lengua sino la escritura, de manera local se puede adaptar a la pronunciación local o sea escribir como se pronuncia en la región.

Variación entre las vocales ***/a̲/*** y ***/a/***. La pérdida del sonido posterior baja redondeada en el Valle del Mezquital y se ha cambiado por la /a/, Bernabé y Lanier (2001), pero se ha acordado que en la escritura normalizada se escribirá subrayada aunque la pronuncien simplemente de manera central baja no redondeada, porque en las otras variantes se pronuncia posterior, hay lingüistas que la colocan como media más abierta pero a mi precepción está a la altura de la /a/, es notable también que la /a/ no es tan abierta como en la

palabras españolas, en los libros a nivel nacional se escribirá con el subrayado pero el Valle del Mezquital y quienes no la necesiten la pronunciaran simplemente como una /a/.

Variación entre las los sonidos **/f/** y /**ph**/. En algunas regiones como Amealco y sobre todo en las que no ha tenido tanto contacto con la lengua española la pronunciación de este sonido /ph/ o /p^h/ aspirada, Palancar (2009) en las otras regiones es más idéntica a la /f/ del español, es notable que Amealco ha estado sustituyendo este sonido con el de la letra /f/, sin cambiar de significado, la representación gráfica será con la /f/ conservando la pronunciación propia de la comunidad. Hasta ahora no se ha acordado unificar el habla solamente la forma de escribir, cada región pronunciará sus sonidos locales.

Variación entre las consonantes /**j/** y /**kj**/. La /j/ en la mayoría de las regiones de los ocho Estados se pronuncia de esta forma como una /j/ del español y en Amealco y en otras regiones se pronuncia una /k^h/ aspirada, (Primer Taller interestatal, San Pablito, Pahuatlan, Puebla. Agosto 2002). La propuesta del profesor Antonio de San Ildefonso Chantepec es escribir con la /kj/ aunque en la norma ortográfica quedó que la representarán así solamente quienes la necesiten, las otras regiones que la tienen, (Décimo Primer Taller interestatal, ciudad de México, Distrito Federal Octubre de 2012). No es que quieran desaparecer la pronunciación pero en las primeras reuniones se acordó que se escribirá con /j/ pero en la región es con pronunciación /kj/ o /kh/, se pronunciará conforme a cada región.

Variación entre los sonidos /**dh**/ y /**th**/. La pronunciación /dh/ que fue propuesta al principio aunque no se tomó mucho en cuenta, (Primer Taller interestatal, San Pablito, Pahuatlan, Puebla. Agosto 2002), existe este sonido y la siguen usando, y se nota cuando están leyendo algún escrito no la pronuncian con /t^h/ que con el tiempo se acordó escribir con /th/ en este caso la /t/ aspirada se pronuncia más palatizadas por eso parece que cambia a /d/, en la variante bajo del noroeste se pronuncia de manera dental {thö} *mazorca,* para los de Toliman {dhö} *mazorca*, como se puede apreciar no cambia de significado, porque no se ha analizado a profundidad, a los que se les enseña a leer y a escribir la pronuncian como es su región y se escribe, {thö} para Amealco y para Tolimán

{thö} aunque cambie la pronunciación, la variante dialectal en este caso no es muy notable. Los argumentos para integrar una grafía más al alfabeto no fueron suficientes porque no cambia de significado, se escribirá con /th/ y en donde la pronunciación sea diferente, la pronunciaran de acuerdo a la fonología local.

Variación entre las consonantes /**s**/ y /**x**/. Hay variación de sonidos del otomí del Valle del mezquital con el otomí del noroeste de la grafía /s/ a /x/ la palabra {stää} *cabello* en el valle del mezquital y {xtöö} *cabello* en el otomí del noroeste, incluyendo al noroeste bajo, esta variación de sonido no cambia de significado, en esta palabra la tonalidad es la misma, cambia en la /s/ por /x/ y la /ä/ por la /ö/ hay palabras así que puede tener más de una variación de una región a otra. En la oración {sta pengi} *he regresado*, en el otomí del valle del mezquital y {xta pengi} *he regresado* para el otomí del noroeste, lo único que cambia es la /s/ por /x/.

Variación entre las consonantes /**b**/ y /**m**/. De una región a otra la palabra {‘ba} *leche* pasa a ser {m’a} sin cambiar de significado en esta combinación consonántica es perceptible porque la glotal es oclusiva sorda y la /b/ aunque oclusiva pero sonora, se puede notar donde está la pronunciación del /’/ en la palabra y en la consonante nasal /m/ se percibe que se pronuncia después en la diferentes variantes, en esta palabra porque en el caso de la combinación consonántica del saltillo con las consonantes nasales es muy especial, va depender del significado de la palabra es cuando cambia de posición y esto no es variación de una región a otra en la misma variante hay las dos formas, cuando va antes de las consonantes /m/, /n/ y /ñ/ y en la misma comunidad existen palabras cuando va después de estas consonantes.

La variación fonológica de las partículas **{tsi}** que cambia a **{zi}** esta palabra denota amabilidad, aprecio, respeto, la lengua hñähñu, la expresión de respeto es muy común por lo que esta palabra es muy productiva, la variante del valle del mezquital se escucha la pronunciación con la /z/ en {zi mäne}, en la variante del noroeste es con /ts/ {tsi möne} y en la variante bajo del noroeste es con /ch/ {chi möne}, en las tres partes quiere decir comadrita, cuando una persona de una variante visita otra región en donde hay esta diferencia,

escucha rara la palabra pero la entiende, la discusión es cual palabra es la correcta, o cual se va usar en la lengua hñähñu en este proceso de normalización, cabe aclarar que los hablantes de la lengua otomí no tienen la intención de unificar el habla, o que se quiera hablar una sola lengua, unificando variantes, no se quiere ni se puede, no hay necesidad de hablar una sola forma porque esta variedad hace a que sea más rica la lengua en cuanto a lo léxico.

Variación entre las partículas **{xi}** y **{xa}** que expresa aumento, más; se usa en verbos estáticos en el municipio de Amealco {xi nkuhi} *está sabroso*, en Toliman y el valle del mezquital { xa kuhi} para aumentar y decir muy sabroso en Amealco {xa xi nkuhi} para Tolimán y el Valle del Mezquital {xa xa nkuhi} la variación es que en la parte que usa {xi} cuando se quiere hacer notar exageración se le antepone {xa} y queda {xa xi} y en la otra región al exagerar se repite {xa} quedando {xa xa} por la similitud del contexto.

La variación dialectal mediante la metátesis, **{ri}** y **{ir}**. Son palabras que de una variante a otra cambia de posición y esto es porque la pronunciación es inversa sin cambiar de significado, porque si cambiara seria otra palabra y no el fenómeno de metátesis. En la variante del otomí noroeste bajo para pronunciar el pronombre posesivo {tuyo} (te pertenece, es de tu propiedad) se dice {ir nguu} tu casa o {ir nguhu} la casa de ustedes, para las otras variantes del otomí se dice así: {ri nguu} *tu casa* o {ri nguhu} *la casa de ustedes*, las variaciones se nota más cuando se escribe, no así de manera oral por la rapidez en que pronuncia se puede entender el mensaje emitido y por el contexto se puede entender que se dice y ni es muy notable la inversabilidad de las grafías.

Variación dialectal mediante la metátesis **{ra}**, **{ro}** y **{ar}**. Lo mismo pasa con los artículos determinativos en todo el municipio de Amealco Querétaro, el articulo {ar} es un artículo determinante singular que está dando a conocer que lo que se habla es singular, esta misma palabra con tono alto pasa a ser un artículo posesivo, {ar deti} *el borrego o la borrega*, {ár deti} *su borrego o su borrega*. En otras regiones es {ra}, {ra deti} *la borrega o el borrego*, {rá} *su borrega o su borrega*, lo que cambia es la posición de consonante de cv a cvc, enfatizo dos cosas el articulo está dando a conocer que es singular solamente

porque no hay género en la lengua hñähñu, por otra parte cuando cambia de consonante vocal a vocal consonante, como no hay palabras que inicien con vocal automáticamente se pronuncia un saltillo al principio. En otras regiones {ro} no se pronuncia ni con /a/ sino con /o/, la función es igual, {ro deti} *la borrega o el borrego*, {ró deti} *su borrego o su borrega*.

Conclusión

La variación que hay entre una región a otra no impide la comunicación, si se ha podido de manera oral, por lógica es que también se puede de manera escrita, la variación dialectal identifica a las personas su región de origen, al oír a una persona hablar con tal tono, nasalidad o con otra consonante, vocal u orden diferente, de esta manera la identifican, se sabe si viene de la sierra, del Valle del Mezquital, del noroeste o del centro, inclusive dentro de estas variantes macros, hay variantes micros que también son identificables.

La inteligibilidad entre los hablantes de la lengua hñähñu es claro entre las variantes, por ser igual la gramática la hace fácil de entender a otras regiones, por el contexto se interpreta lo que la persona de otra variante está comunicando. El supuesto no entender, es actitudinal, hay una postura de no entender a las otras variantes y otra que es de tratar de entender a las demás regiones si alguien menciona que no entiende a los demás es mas de actitud negativa, de no querer entender, que eso no es posible, simplemente niegan lo que si entienden.

CAPITULO IV

Metodología y Estrategias de Investigación

En este capítulo describiré la forma en que se llevó a cabo la recopilación de la información documental y el trabajo de campo que realice en tres escuelas bilingües de San Idelfonso, delegación de Amealco, Querétaro. Así como el material de archivo existente sobre este tema en la Dirección General de Educación Indígena. Incluyo en esta descripción, en primer lugar, mi propia experiencia como actor del proceso de normalización del hñähñu, desde que se inició en 2002 hasta el momento actual. en segundo lugar, he tomado en cuenta las relatorías[1] de cada uno de los encuentros que se realizaron para la normalización del hñähñu, como elementos de información y de análisis; y en tercer lugar, menciono el proceso general de trabajo de campo que realicé y los instrumentos que utilicé.

4.1 Documental de los archivos de la DGEI

La documentación del archivo de la DGEI se relaciona directamente con las relatorías de todos los encuentros. Estas relatorías contienen como información:

1. Fecha de la realización de los encuentros
2. La agenda de trabajo de cada reunión
3. Se describen los temas de discusión
4. Conclusiones
5. Actas de acuerdos

En cuanto a la recopilación de archivo para la recopilación de los documento que contiene las relatorías, actas y el mismo cuerpo de misma norma, fue necesario acudir a dos responsables, al maestros Eleuterio Olarte Tiburcio de la Dirección General de Educación Indígena, responsable de la normalización de 2002 a 2008 y después en los encuentros próximos se recopiló de manera

[1] Documentos existentes en los archivos de la Dirección General de Educación Indígena, oficinas centrales en la ciudad de México D. F.

digital, en donde están señalados los cambio que se llevaron a cabo que ya no son muchas como en los primeros encuentros

4.2 Entrevista al responsable de la normalización de la DGEI

Para la entrevista a los de la Dirección General de Educación Indígena (DGEI) y los del Instituto Nacional de Lenguas Indígenas (INALI) responsable de la normalización de 2008 a la fecha. Fue necesario el traslado a la ciudad de México e intentar varias veces por teléfono para poder hacer cita y de esa manera encontrar en su oficina a los responsable de estas instituciones.

Entrevista al maestro Eleuterio Olarte Tiburcio, la entrevista fue en su oficina y a través de una guía de preguntas. Fui recabando la información con el maestro y aparte de anotar las preguntas, fui grabando en video para poder tener un archivo digital para su posterior análisis. Lo primero que le comenté al Maestro Eleuterio *Olarte Tiburcio*. Director de Desarrollo y Fortalecimiento de las Lenguas Indígenas, de la Dirección General de Educación Indígena en la ciudad de México, que reconocía la gran labor que ha llevado a cabo la Dirección General de Educación Indígena (DGEI) en el proceso normalización de la escritura hñähñu, en seguida le pregunté: ¿cuál es la reacción de las instituciones en la normalización de la escritura? El maestro comenta que las instituciones se han sumado en usar la escritura acordada, el Instituto Nacional para la Educación de los Adultos (INEA), el Consejo Nacional de Fomento Educativo (CONAFE), la Universidad Pedagógica Nacional (UPN) y Culturas Populares. Comentó el maestro que estas instituciones estuvieron en el proceso y se han sumado en usar las grafías acordadas. Eso fue la etapa de acordar, se trabajó la normalización de la escritura, en hacer los acuerdos y las convenciones de la representación de cada una de los fonemas que contendrán el alfabeto hñähñu, la otra es llevarlo a la práctica. Según el maestro Olarte, va estar completa, cuando la población de habla hñähñu lo usen de manera cotidiana. Cuando los maestros enseñen en lengua y escriban con la naturalidad como se hace en la lengua española. Es ahí cuando los propios hablantes deben de hacer que la lengua se fortalezca y al mismo tiempo se modernice siendo usada en los diferentes medios modernos, de los que los mismos hablantes están echando mano para la comunicación.

En la visita a las oficinas de la DGEI aproveché para pedir que me facilitaran una copia de los documentos, producto de cada reunión de los comisionados a acordar la normalización de la escritura hñähñu, a lo que se me citó para quince días después, pero por la incomunicación no se pudo tener las copias que están en las manos de la maestra Juana Zacarías Candelario. Hasta finales de octubre de 2013 se pudo tener acceso a los documentos, y desde ahí he estado analizando los documentos.

4.3 Entrevista al responsable de la normalización de INALI

También se entrevistó a los coordinadores responsables de coordinar estos seis años, al Instituto Nacional de Lenguas Indígenas (INALI) en las instalaciones del Instituto nacional de lenguas indígenas en la ciudad de México D. F. el 25 de septiembre, se entrevistó al Maestro Bernardo Faustino Caballero Barrón, Encargado de la normalización de las lenguas indígenas en México, el propósito, era saber sobre la situación de la norma ortográfica para la lengua hñähñu, el maestro Caballero menciona que cuando salga de imprenta la norma se va distribuir de manera gratuita a los estados de habla hñähñu, porque las publicaciones INALI no se venden son gratuitas, y se le darán a todas las instituciones que están involucradas, y a la población que la necesiten, y sobre todo a los que participaron para que sean los que difundan el trabajo, así como su uso, aún ahora las lenguas indígenas todavía hay lugares en donde dos personas están escribiendo de manera diferente, para el maestro caballero dice tanto una como la otra está bien, la normalización es la convencionalidad de cómo se va a escribir una lengua, y se va a estandarizar la forma de hablar formal, porque hay dos formas de hablar una es de manera formal y la informal. Por eso el próximo paso del INALI es estandarizar el léxico y las toponimias. Las lenguas indígenas son beneficiadas en la escritura, cuando dos personas escriben una palabra en dos formas no hay convencionalidad, cualquiera de las dos son válidas. Tener una norma le da prestigio a la lengua cuando se sabe que ya tienen una norma, la ven más importante no como un simple dialecto, como le dicen. Y es derecho de todo indígena que escriba su lengua.

La normalización consiste en que llegue a usarse de una manera normal como el español que se no solamente se habla, también se escribe. La normalización

está en la primera etapa que es la convencionalidad de la escritura, la segunda etapa es la normalización del léxico y la tercera etapa es la normalización de toponimias. El estado de la norma ortográfica hñähñu, está en revisión de la redacción en el español.

El tercer paso es la normalización de las toponimias, los nombres de los lugares, los nombres de las calles, como se va a normalizar, esto se puede hacer ya sea a nivel lengua, o de un conjunto de pueblos, hacer recopilación de palabras y decidir cual se va a usar.

La escritura de la lengua es un derecho de los indígenas, desafortunadamente no se conoce, hay instituciones que no conocen los derechos ni la diversidad lingüística, los pueblos

- Lenguas que ya lograron su normalización:
    - Tzotzil, tzeltal, chol, tojolabal, mochó, man, cachiquel y zoque
- A punto de salir de la imprenta:
    - 5 lenguas del norte: Pima, Mayo, Papango, Zeris y Yaquis
    - Maya
- Muy avanzados
    - Mekpá/ Tlapaneco, Náhuatl de Guerrero, Tenek/Huasteco, Chichimeca, Mazahua, Huaves, Mixtecos, Zapotecos del valle y del Istmo
- Se están trabajando: Koras, Kumai, Kukapa y Tepehuanos.
- El Próximo año se trabajará: mixtecos de guerrero, Tepehuas

Aclaró el maestro Caballero: --No se toma en cuenta la cantidad de hablantes, por eso se está apoyando a las lenguas en peligro de desaparecer--.

De acuerdo a mi experiencia, opino que las diferentes formas de escribir en una determinada lengua están bien, y las acciones a tomar son, ir llevando a los escritores a escribir, y a través de la práctica se van haciendo expertos y de esta manera poder aportar en las diferentes reuniones interestatales, cuando ya se escriba y existan textos para su análisis será más fácil la estandarización y que es el objetivo de la normalización, porque una gran cantidad de asistentes a los encuentros después del 2008, van a ver qué pasa pero ni saben de lo que se está tratando, tampoco saben escribir.

Es necesario que el INALI tome en cuenta la trayectoria del proceso de la normalización, a los participantes que por años han colaborado con sus conocimientos y aportado su experiencia. No es posible empezar de nuevo con participantes sin experiencia, la única institución con más tiempo es la DGEI y las demás que van empezando deben de tomar en cuenta, los avances anteriores y sobre ellos seguir.

En el tercer paso de la normalización en donde el INALI va a estandarizar el léxico, en dos aspectos la formal y la informal. En caso del otomí el INALI debe de decidir cuál es la forma formal y cual informal de las diferencias que hay de una región a otra, porque para cada región lo dicen de una manera formal, por citar algunas que no cambian de significado: {m'a} y {'ba} ambos quieren decir leche, de {ñ'i} y {'ñi}, esto es chile en el caso de las nasales möhö y mähä, para decir vamos, {pe̱ni} y {pe̱'ni}. 'que es tejocote', de acuerdo a su variante, cada una de ellas las considera formales de acuerdo a su región.

Hay más aspectos a ser tomados en cuenta, la reverencial, la de respeto por diferencia de edades y la que se habla normal entre los adultos pero para un niño no la puede usar con esa naturalidad.

La experiencia de los profesores provenientes del Valle del Mezquital Hidalgo, al escuchar como hablan los de Santiago Mexquititlan, su primera impresión es que los de Santiago no sabían hablar y ya algunos estaban aceptando que, el verdadero otomí es el del Valle del mezquital, Hidalgo. En ese entonces todavía no estaban la Ley de Derechos Lingüísticos, que en su artículo 13 párrafo VI señala:

> Garantizar que los profesores que atiendan la educación básica bilingüe en comunidades indígenas hablen y escriban la lengua del lugar y conozcan la cultura del pueblo indígena de que se trate INALI (2003).

Este acuerdo ya está en la norma con otro enfoque, cuando se toca el tema de sinónimos. Hay palabras que tiene el mismo significado pero son muy diferentes, en la mayoría de las regiones, estas palabras se conocen, las dos o tres pero se optan por usar más a una, y cuando esa región no la conoce, la adoptan porque no tiene otro significado, por citar algunos ejemplos Como:

{xoro}, {dönjwa}, {ta'ni}, {moda}, '*guajolote'*

{Boxi}, {mede}, {menja}, *'gallo'*

{Dooni}, {paxi}, {ndapo}, *'hierva/pastura'*

{Dönxu}, {xitsu}, {'behñö}, {tiya}, {nönö}, '*mujer'*

{Döme}, {ndoo}, {tada}*, 'hombre'*.

Una sola palara usada para dos términos son muy raros, muza para el otomí de la sierra quiere decir plátano y las otras regiones es zapote

Los desplazamientos fonéticos de una región a otra se van haciendo más fuerte o más suave los sonidos:

{mähä}-{möhö}-{maha}, '*vamos'*

{Da} {da}, '*ojo'*

{Juu}, {kjuu}, '*frijol'*

4.4 Entrevista a los profesores de San Ildefonso, Amealco, Qro.

Ahora compartiré como se recopiló la información de la aplicación de las normas de escritura en las aulas, con los profesores encargados de poner en práctica lo que los especialistas y comisionados nos debatimos en cómo debe de que dar la escritura de la lengua hñähñu, esta es la otra fuente por de la que se recopilaron los datos: entrevista a los directivos, desde el supervisor, directores y docentes de las escuelas con población indígena en la delegación de San Ildefonso Tultepec, Amealco, Querétaro

Se realizaron observación y entrevista a dos padres de familia que sus niños están en la escuela Miguel Hidalgo y Costilla de la comunidad de El Rincón San Ildefonso el día 5 de septiembre de 2013. Les pregunté a los dos señores si sabían que les enseñaban a escribir el otomí a sus hijos. El Señor Paulino Bernabé Segovia contesto que no les enseñaban, y que sus hijos no hablaban el otomí, su niño va en quinto. El como padre de familia no habla la lengua hñähñu solamente la entiende y contesta en español, pero está de acuerdo que se escriba la lengua

Con el señor Claudio Quirino Ventura fue diferente ya que contestaba en la lengua hñähñu: --*hindi pödi ga juni, hö di pödi ga ñö pe hindi pödi ga ot'i, nuya ma bötsi ts'okwabi ya nt'ani ne nuga hindi pödi, hanja ga xipi da 'yot'i* "—no se

juntar las letras, si se hablar pero no se escribir, a mis hijos les dejan preguntas y yo no sé cómo ayudarles como lo escriban, *nixi ar ñhömfo* “él dijo que no sabía leer ni escribir en español”. Y cuando le pregunté qué opinaba de la enseñanza de la escritura de la lengua en las escuelas él contestó. *Höö nja m’edi da bödi ya bötsi hanja da t’ot’i ar ñhöñhö ne da bödi ga’tho*. “Si es necesario que aprendan los niños a escribir el otomí y que aprendan de todo.”

Las dos personas están de acuerdo que se enseñe la escritura de la lengua hñähñu, solamente que de acuerdo a la edad también cambia el punto de vista, la situación de las personas. Paulino tiene alrededor de 35 años y Claudio tiene más de 50 años.

Entrevista al director de la escuela Josefa Ortiz de Domínguez de la comunidad de El Yospi, san Ildefonso, 5 de septiembre de 2013

En este mismo día después de estar en la escuela de El Rincón, me trasladé a la escuela Josefa Ortiz de Domínguez de la comunidad de El Yospi, San Ildefonso Tultepec, Amealco Querétaro. Cuando pregunté por el director, me comentaron que era el profesor Adolfo Pérez Anselma, me dio gusto porque es un conocido mío, quien me dio la información fue el profesor Juan Manuel Cayetano y antes de pasar con el director, le pregunte si estaba trabajando la escritura de la lengua hñähñu con los niños, el comentó que su prioridad era que aprendan a leer y a escribir, --solamente tengo un niño que habla la lengua hñöhñö, todos los demás solamente hablan el español--, fue la respuesta de éste profesor y ya en seguida pase a buscar al director.

En la oficina del director conversamos, lo primero que hablamos fue sobre su nuevo puesto que tenía como tres semanas que le habían ascendido, en seguida me comentó que la norma de escritura no ha llegado a las aulas, los maestros de aquí no implementan la escritura de la lengua como lo hacíamos en el otro centro de trabajo (la comunidad de el Bothe de donde se desempeñaba como docente). --No se hace aunque tenemos a expertos que han participado en comisiones en cuanto a la lengua como Juan Manuel Cayetano, Rosario Raquel Escobar y Ma. Carmen Pascual Blas, ellos se han caracterizado de que han fungido como asesores de la lengua o han sido comisionados a encuentros de la lengua hñähñu. --a todo el personal de esta

escuela le pedí planeación de cómo implementar la escritura de la lengua indígena en sus actividades--Este es el plan del nuevo director que ha estado trabajando la lengua hñähñu en su salón como docente en la comunidad que la gente habla su lengua materna.

Mediante la técnica de observación, se pasó a cada una de las aulas para ver cómo estaban trabajando los maestros de este plantel, la escuela Josefa Ortiz de Domínguez de la comunidad del Yospi, San Ildefonso Tultepec, Amealco, Querétaro, el día 9 de septiembre de 2013.

Ya con la aprobación del director me metí a los salones para observar el trabajo docente, con la Maestra Raquel, estaban viendo las decenas y figuras geométricas, todo lo hacían en español no usaba la lengua hñöhñö en lo mínimo. Es de reconocer que el grupo estaba trabajando en equipos nadie jugaba, estaban haciendo su trabajo no se dieron cuenta mucho de mi presencia, cuando les pregunté algunos niños si hablaban otomí, inmediatamente contestaron que si hablaban, en las paredes del salón no se apreciaba nada escrito en ñhöñhö, lo que se notaba a primera vista es que en este salón estaban los libros del rincón de lectura.

Me pasé a otro salón del profesor Rogelio, él es conocido de hablar la lengua porque es de Santiago Mexquititlan, en su escritorio estaba un morral tejido, artesanía propia de esta comunidad, el habla bien su lengua y la mayoría de los niños también la dominan, pero no se usa la lengua, una razón era por el tema que estaban desarrollando con los niños. Estaban leyendo de manera compartida, quería intervenir para reflexionar sobre este aspecto de la gramática española y si hay también en la lengua otomí. Pero se me permitió observar no a cuestionar ni asesorar, mi propósito era observar si se usaba la lengua en el salón de clases, quería ver algún escrito en la variante que hablan los habitantes del Yospi pero no fue así, observé si en los muros o algún rincón del salón estuviera la escritura de la lengua materna que la mayoría de los niños de ese salón hablan, pero no aprecié ningún escrito.

En otro salón estaban trabajando en Formación Cívica y Ética, en este salón no pregunte el nombre del docente, porque llamaron mi atención la situación de los niños que estaban en mi alrededor, en el pizarrón blanco decía así: María

agredió a una de sus compañeras de 4to “B” con el fin de hacerla enojar, si fueras ¿Cómo reaccionarias?

Me llamó la atención que nadie contestaban la pregunta, hasta que por fin contestó la niña Patricia Albino, dijo: cuando insultas a alguien, Miguel Ángel Benito da un ejemplo más o menos acertado. Pero Luisa Fernanda Cayetano Blas, no sabe, ella piensa que es como decirle algo bueno, si tú fueras ¿Cómo reaccionaría? Le repetí la pregunta del pizarrón o qué harías, ella dijo la haría mi amiga, o sea todo lo contrario a lo que significa.

En ninguno de los salones encontré escritos de la lengua hñähñu, aunque los maestros saben la lengua y también la escritura de ella, pero no es usual en el salón de clases, como lengua de instrucción ni como objeto de estudio, según la observación, todas las materias se daban en Español, nada en lengua indígena y como lo mencionó el director de la escuela aunque tienen a los mejores maestros no dan lengua hñöhñö, un solo maestro comentó sobre su trabajo en el aula y dijo que no daba lengua hñöhñö y no les hablaba en esta lengua porque solamente dos niños entendían.

Este mismo día aproveché para platicar con dos padres de familia que estaban construyendo una cisterna dentro del terreno de la escuela, para realizarles las preguntas preparadas a para ellos, los que me contestaron eran jóvenes pero hablaron solamente otomí. Y al preguntar sobre que opinaban de la enseñanza de la lengua en la escuela, los dos padres contestaron que están de acuerdo, que sus hijos no solamente aprendan a escribir en español sino también en su lengua materna, están conscientes de la gran importancia de la escritura del ñhöñhö.

En la escuela de Llano Largo no estaba el director pero los maestros contestaron las preguntas, hasta nos recibieron en la oficina del director, fui grabando la conversación de cada uno de los maestros para poder recordar todo. Con el maestro Baltazar Salazar comenta que se le asigna una calificación en la boleta si aprenden unas palabras en lengua ñhöñhö de San Ildefonso, la escritura no la toma mucho en cuenta, enseña la lengua una vez a

la semana, en su salón tenía un alfabeto en lona, la norma ortográfica si se la dieron pero no la ha leído toda, habla el hñähñu de la variante del estado de México pero con los años que lleva trabajando en la región ya se adaptó a como habla la gente de estas comunidades.

El maestro Bernardino Vicente es otro profesor que fue entrevistado en la escuela de llano largo que cuenta una comunidad en su mayoría hablantes del otomí, solamente unos cuantos que no hablan porque han llegado de otras partes que vinieron a hacer negocios. Para el maestro Bernardino el otomí no es su lengua materna, sino la ha aprendido a través de su práctica docente trabajando con niños indígenas de la región de San Ildefonso. Él es originario de la comunidad de Tenasda (Ntenaza) que quiere decir donde crecen los árboles, pero ya no hablan la lengua ñhöñhö la mayoría de las personas han llegado de otras entidades.

4.5 Actividades propuestas para la investigación

a. Ir a las escuela con población hñöhñö para observar y hacer las entrevistas;

b. Buscar a personas quiénes que están involucradas y forman parte de la escuela de su comunidad;

c. Ir a iniciar a hacer preguntas y volver las veces que sean necesarias;

d. Revisar el material de audio y video;

e. Transcribir la información recopilada;

f. Preparar la edición del material;

g. Regresar a entregar ejemplar;

h. Distribuir a toda las escuelas;

4.6 Actividades realizadas para la recopilación de datos.

Aquí se mencionan las actividades para poder realizar la recolección de datos empíricos, cómo se planearon y cómo se llevaron a cabo.

a. Se entrevistó al supervisor Ambrosio Moreno Gomes de la zona 102 de la delegación de San Ildefonso, Tultepec, del Municipio de Amealco, que corresponde a las escuelas con mayor población de habla hñähñu.

b. Entrevisté a cuatro directores de las escuelas de habla otomí de la misma zona 102.

c. Entrevisté a 5 profesores que trabajan en las escuelas de la zona 102.

d. Observé la escuela de los maestros entrevistados y a otros 5 más que no se entrevistaron, se observó cómo dan su clase y se observó el salón.

e. Grabé en video la mayoría de las entrevistas para poder recordar y poder consultar cuando sea necesario.

f. Escribí en mi cuaderno de notas para ver si se estaban contestando mis preguntas y para continuar con las siguientes, de esta manera encauzaba la conversación cuando se estaba desviando.

g. Con la información llenaba mi diario de campo con lo más importante de las notas y la fui completando con las grabaciones.

h. Hice llamadas a los responsables de la educación indígena en la ciudad de México para sacar cita y poder entrevistar al responsable de la normalización hasta 2008.

i. Entrevisté al Director de Desarrollo y Fortalecimiento de las Lenguas Indígenas. De la Dirección General de Educación Indígena en la ciudad de México

j. Entrevisté al Maestro Bernardo Faustino Caballero Barrón, Encargado de la normalización de las lenguas indígenas del Instituto Nacional de Lenguas Indígenas en ciudad de México

k. Para el análisis de las entrevistas y de las observaciones en las escuelas realicé una revisión continua de las notas de campo y de los videos para sacar datos necesarios.

4.7 Instrumento de investigación

Para recopilar datos de la investigación, sobre el conocimiento y uso de la norma ortográfica, utilice la entrevista, por lo que entrevisté al supervisor, a los directores, a los maestros de tres escuelas, además realicé observación de las aulas de los profesores de los diferentes grupos de estas escuelas.

La entrevista según TAILOR y Bogan (1986) la entrevista cualitativa en profundidad es un encuentro cara a cara entre el investigador y el informante, de manera directa, así fue como se recopiló la información necesaria, para poder describir el proceso de normalización de la lengua hñähñu.

Mediante esta técnica fui recopilando información de cómo están usando la escritura en el salón de clases, como se están apropiando de la escritura los niños de los diferentes grados y los mismos maestros como aprendieron a escribir la lengua indígena hñähñu.

Los preparativos previos a la entrevista consistieron en la elaboración de las preguntas que se les harían a las diferentes personas: los padres de familia, maestros desde el Supervisor, Director y maestros de grupo, todos los que der alguna manera deben de saber de la normalización de la escritura hñähñu:

Preguntas para la entrevista a Eleuterio Olarte Tiburcio Director de Desarrollo y Fortalecimiento de las Lenguas Indígenas. De la Dirección General de Educación Indígena

1. ¿Cuáles han sido las acciones para seguir trabajando con la norma ortográfica?
2. ¿Qué avance en cuanto a la publicación del documento?

3. ¿Cuál va ser la mecánica de distribución?
4. ¿Cómo va a apoyar en la conservación de las lenguas indígena?
5. ¿cuál ha sido la reacción de las instituciones en la unificación de los alfabetos?
6. ¿Cuáles son las políticas educativas para las lenguas indígenas?
7. ¿Después del libro para el maestro qué sigue?
8. ¿Los funcionarios están convencidos de la importancia de la escritura de las lenguas indígenas?
9. ¿Cree que los indígenas se apropien de las políticas de educación intercultural?

Preguntas para la entrevista al Maestro Bernardo Faustino Caballero Barrón, Encargado de la normalización de las lenguas indígenas en México, INALI

- ¿Qué piensa sobre la unificación de la escritura en las lenguas indígenas?
- ¿La escritura favorece a la conservación de la cultura o desfavorece?
- ¿Qué acciones se tienen para reforzar a la normalización de la escritura?
- ¿Cómo lo toma los hablantes de la lengua indígena?
- ¿Cómo se piensa distribuir los ejemplares de la norma?
- ¿Hay algún plan para la capacitación de los usuarios de la norma?
- ¿Hay la posibilidad de que las lenguas hñähñu se unifique el habla?
- ¿La norma ortográfica lo van a conocer solamente los hablantes o también toda la población?

Preguntas para la entrevista al supervisor de la zona escolar 102 de san Ildefonso Amealco Qro

- ¿Qué piensa de la escritura en lengua indígena en las escuelas?
- ¿Usted habla la lengua de la comunidad en donde trabaja?
- ¿Usted sabe escribir su lengua y leer su lengua hñähñu?

- ¿Está dispuesto a impulsar su escritura?

Preguntas para la entrevista al director de escuela

- ¿Usted habla la lengua de la comunidad?
- ¿Sabe escribirla y leerla?
- ¿Ha hecho alguna acción para apoyar al personal docente?
- ¿Cuál es la reacción de los padres de familia en cuanto a la lengua?
- ¿Cómo piensa apoyar a los docentes?

Preguntas para la entrevista a los profesores

- ¿Usted saber leer y escribir la lengua hñähñu?
- ¿Conoce la norma ortográfica?
- ¿Cómo enseña la escritura del otomí?
- ¿Cómo aprendió a escribir su lengua?
- ¿Cómo evalúa a sus alumnos en lengua indígena?
- ¿Qué piensan los padres de familia en esta asignatura?

Preguntas para la entrevista a padres de familia

- ¿Usted sabe que la lengua hñähñu se puede escribir?
- ¿Qué opina sobre la enseñanza de la escritura del otomí en la escuela de su hijo?
- ¿Usted apoya a que en la escuela se enseñe lengua indígena?

Preguntas para la Entrevista a niño de la escuela

- ¿Te gusta aprender a escribir el hñöhñö?
- ¿Te cuesta aprender las letras del hñöhñö?
- ¿Cómo quieres que te apoye tu maestro a escribir tu lengua?

4.8 Procedimiento

Las estrategias se realizaron de dos formas: una fue a través de entrevistas a los diferentes personajes que están involucrados o están participando en la normalización de la escritura de la lengua hñähñu y la otra a quienes se dedican a su aplicación en las aulas. Además se analizaron los documentos que fueron resultado de cada una de las reuniones interestatales y de esta forma poder tener una idea más clara de todo lo principal que está pasando en la normalización de la escritura otomí.

Para realizar una entrevista al profesor Eleuterio Olarte de la Dirección General de Educación Indígena, fue necesario hacer una cita previa para poder encontrarlas, a los maestros fue en sus centros de trabajo y padres de familia, aprovechando a los padres de familia que estaban en la escuela ya sea adentro de la barda o afuera.

Entrevista a los seis padres de familia, dos de cada comunidad, para poder hacerles las preguntas sobre este tema, aproveché a los padres de familia que se encontraban cerca de la escuela o estaban en ella por alguna razón, a ellos no se les citó. Las preguntas que les hice fue de una manera como una plática cotidiana, porque si no se hace de esta manera se apenan y dejan de contestar lo que se les pide, cuando consideraba que se completaba la información pasaba a otra pregunta hasta agotarlas, disimuladamente saque el cuaderno para anotar las ideas principales, para posteriormente en la casa completar la información que me dieron

Entreviste a los profesores de la escuela de llano Largo, a los de Yospi y a los del Rincón, todas de la delegación de San Ildefonso. Por la preparación que ellos tienen y que ya entienden cuál es el trabajo que estoy realizando, al hacerles las preguntas que tenía anotadas en el cuaderno les aclaré que garbaría la conversación con una cámara de video, ellos estuvieron de acuerdo, estas entrevistas son respaldadas con un video, las preguntas fueron más directas para que ellos contestaran de acuerdo a su realidad o de acuerdo a lo que ellos consideraron conveniente aportar.

En la entrevista a los directivos, fui aprovechando las reuniones que tenían para poder localizarlos y de esta manera hacerles las pregunta para enriquecer

mi investigación, también les aclare que grabaría sus respuestas para poder respaldar esta información, la mayoría de ellos contestan de acuerdo a sus experiencias y como han contribuido en este tema.

La entrevista a los responsables de la DGEI Y el INALI fue necesario llamar varias veces y por fin llegar el día, la entrevista con ellos después de darles la información de cuál era el propósito de la entrevista fueron accesibles para dar la información, con ellos ya están acostumbrados a esta práctica por lo que contestan las preguntas de una manera natural

Entrevista al personal docente de las escuelas de educación indígena para conocer la situación con la escritura de la lengua hñähñu y que tanto conocen el alfabeto:

Busqué al director de la escuela para darle a conocer el motivo de mi presencia en el plantel, en el caso de la escuela Miguel Hidalgo de la comunidad de El Rincón San Ildefonso Tultepec Amealco Querétaro. Después de preguntar por el director y me comentaron, que no había llegado y los maestros no podían autorizar ninguna acción hasta que estuviera él. Por lo que decidí regresar otro día.

Al salir del salón, me encontré a dos padres de familia que habían sido citados por la maestra de quinto año, como estaban sentados debajo del fresno, árbol que antes de la construcción de las aulas ya estaba y se usaba para dar clases bajo su sombra a inicio de la escuela antes mencionada. Esperando que la maestra saliera a llamarlos, aproveché para hacerles las preguntas sobre la enseñanza en lengua hñöhñö, a lo que accedieron a responder, de manera como una plática, realicé la recolección de la información, a lo que respondieron amablemente, la persona de más edad contestaba en la lengua hñöhñö y la otra persona que se veía más joven contestaba en español.

Otra de las visitas se realizó en la escuela Josefa Ortiz de Domínguez, de la comunidad de El Yospi, San Ildefonso. Ahí si se encontraba el director y después de saber el motivo de mi visita me contestó todas las preguntas y me

permitió pasar a todos los salones a observar y a hablar con el personal docente, todos estuvieron en sus actividades y yo observando.

4.9 Guía de observaciones

Otro instrumento fue la guía de observaciones, descriptivas, considerando las siguientes categorías

1. Observar en que lengua enseña el profesor
2. Los alumnos entienden la lengua española al igual que el otomí
3. El maestro enseña la escritura del hñöhñö
4. Los niños tienen algo escrito en su cuaderno
5. En el salón de clases hay escritura hñöhñö

Esta guía de observaciones me ayudó a tomar en cuenta otros aspectos que no se dicen en la entrevista, para apoyarme en estas observaciones tome fotos y videos de cómo estaba el salón de clases y observé en la clase de los profesores para tener más elementos del conocimiento y práctica de la escritura hñähñu.

De los quince salones que visité solamente uno tenía letreros en lengua indígena hñähñu y en la puerta un letrero de manera bilingüe, “ jamodi xka ehu jar ngu nxadi ar honi, bienvenidos al salón de la aventura”

Y de los maestro solamente una dijo no hablar la lengua hñähñu, los demás profesores si la hablan aunque no se encontró evidencias que la enseñan.

CAPÍTULO V

La Historia del proceso de la Normalización de la Escritura Hñähñu

En este capítulo expondré el proceso que llevó la normalización de la escritura de la lengua indígena hñähñu, los antecedentes que dieron la idea de hacer una sola escritura, explicitando los sucesos de cada una de las reuniones, así como las discusiones por las diferentes posiciones de aceptación y rechazo en la representación gráfica de los sonido, la apatía hacia una grafía por no tener ese sonido en la variante de la mayoría de los asistente a los encuentros. El supuesto adelanto de la escritura de algunas regiones y por ésta razón la imposición de la escritura por los representantes involucrados.

5.1 Antecedentes

En este subcapítulo se tratará de los eventos previos a los encuentros interestatales para la normalización de la escritura de la lengua hñähñu. En el Estado de Querétaro sucedieron varios eventos y actividades que dieron como resultado, una concientización de apreciar la lengua ñhöñhö, un conocimiento de los diferentes sonidos y se conocieron las diferentes formas como habían escrito los diferentes escritores que de una manera independiente habían desarrollado un sistema de escritura de su lengua. La población en general se fue involucrando a la escritura y lectura de la lengua otomí. Las diferentes instituciones se fueron involucrando para llevar la escritura a las comunidades, aunque los propios indígenas son los que han decidido en apoyar este proceso que inicio en el 2002.

5.1.1 Capacitación a los alfabetizadores de INEA

La alfabetización a alfabetizadores del Instituto Nacional para la Educación de los Adultos en el estado de Querétaro. En 1981 el INEA impartió cursos a los alfabetizadores o asesores en ese año, que enseñaban en las comunidades de la parte de San Ildefonso, Santiago Mexquititlan, en Amealco y en las comunidades del municipio de Tolimán. Los que asistían a estos cursos en los fines de semana en la ciudad de Querétaro, éramos jóvenes de las comunidades indígenas, de habla hñöhñö, con la voluntad de apoyar a la gente del pueblo a aprender a leer y a escribir en la lengua materna, en ese tiempo

las mujeres adultas en su mayoría eran monolingües. Para la capacitación de los alfabetizadores, los Instructores quienes impartían los cursos de la adquisición de la escritura hñöhñö, eran: el Lingüista Ewald Hekking y los etnolinguistas del Valle del Mezquital, Anastasio Botho Gaspar y Victorino Gómez Barranco, con el apoyo de ellos los alfabetizadores del INEA pudieron aprender a escribir su lengua materna dándose cuenta la forma de representar los diferentes sonidos de su habla cotidiana, aunque ya habían aprendido en español no era suficiente para una gran tarea de alfabetizar en lengua indígena. De esta forma se empezó a enseñar a leer y a escribir en lengua hñöhñö, una lengua que se usaba en las casa, en el campo, era una época cuando los hablantes de la comunidad usaban la lengua originaria para comunicarse en todos los contextos

5.1.2 Libros de textos para primaria indígena

La educación bilingüe en el estado de Querétaro. En septiembre de 1974 fue cuando se inicia educación indígena en estado de Querétaro en la región de Santiago Mexquititlan en lo que ahora es la zona 101 y posteriormente se extendió a la zona 102 de la región de San Ildefonso Tultepec en el municipio de Amealco y así fue extendiéndose a al municipio de Tolimán en la zona escolar 201, como lo comentó en entrevista el profesor Ambrosio Moreno Gómez supervisor de la zona 102. Los primeros promotores de educación indígena tuvieron como propósito enseñar el español usando como puente y herramienta la lengua local, no era apoyar a su uso o conservación. En un intento de tomar en cuenta la lengua en 1984 la Dirección General de Educación Indígena publicó los libros en otomí por regiones y se apoyaron de maestros hablantes nativos. Para el municipio de Amealco, como colaborador e informante participó el maestro Zacarías Pedro, quien colaboró para la elaboración del libro con los siguientes autores, Benito T., Bautista J. (1981) *ma hemi hñäñho, mi libro de otomí*. El alfabeto que se uso es el que estaba usando la Universidad Autónoma de Querétaro Hekking y Andrés (1984) *gramática otomí.* Fue el alfabeto que se tomó de Santiago Mexquititlan. En la región de Tolimán se apoyó con la profesora María Luisa Trejo González en la elaboración de este libro para lengua indígena hñöhñö, tomando en cuenta las palabras que se dicen de manera local, tomando en cuenta el alfabeto que la

maestra escribía y las palabras que se expresaban en la comunidad. Estos libros contemplaban de alguna manera las variantes regionales del otomí queretano, pero había distancias, puesto que a cada uno tenía un alfabeto distinto, de cómo escribir la nasalización de las vocales, las abiertas y en el caso de los tonos todavía no se contemplaba, todo parecía no tener necesidad de un acuerdo, porque cada quien conocía el alfabeto de su variante, de seguir así, ya cada microrregión tuviera su libro, su diccionario y a lo mejor hasta su propia gramática aunque sea muy similar a las demás. La idea de fraccionar la cultura Ñäñhu sigue latente, pero la unificación de nuestra manera de escribir, nos va a unir, al conocer cómo piensan los de otros estados y que se puede pronunciar tal como la pronuncian allá, nos acerca a nuestros hermanos de raza y cultura.

5.2 Proyectos que dieron origen a la escritura hñähñu en Querétaro

5.2.1 Proyecto de desarrollo lingüístico

En 1998 hubo dos acontecimientos en el estado de Querétaro que cambiaron el rumbo de la escritura de la lengua indígena lengua otomí (hñohño) del estado de Querétaro. El primero fue el proyecto de desarrollo lingüístico de parte del Departamento de Educación Indígena, con este proyecto surge la Unidad de Investigación y Desarrollo de la Lengua Indígena (UIDLI). El segundo fue el proyecto de alfabetización a hablantes nativos del estado de Querétaro en la lecto-escritura. El primero fue un proyecto a largo plazo y se han estado integrándose más instituciones y organizaciones. El segundo fue el primer proyecto que se trabaja en una coordinación interinstitucional.

El proyecto de desarrollo lingüístico fue una forma de rescatar educación indígena en el estado de Querétaro, y se tuvo que aceptar que no se estaba enseñando en lengua indígena, pero se empezaría a enseñar a leer y escribir con la puesta en marcha el proyecto de desarrollo lingüístico, distribuyéndose las responsabilidades de la siguiente manera, Profesor Francisco Mendoza Negrete coordinador general de la USEBEQ, Prof. Carlos Ramos Delgado Director de Educación Básica, Prof. Albino Alamilla Sanjuan jefe del departamento de educación indígena, Profra. Felipa Claro Mayorga jefe de

zonas de supervisión región Amealco, Prof. Alfonso Pioquinto Secundino jefe de zonas de supervisión Región Toliman, Prof. Evaristo Bernabé Chávez Asesor estatal de desarrollo lingüístico, Profra. María Luisa Trejo González coordinador estatal de desarrollo lingüístico, que duró solamente unos meses.

Con la puesta en marcha, del proyecto de desarrollo lingüístico del Departamento de Educación Indígena se iniciaron los talleres de concientización a los directivos de todo el subsistema indígena, para estos talleres se necesitó del apoyo del instituto lingüístico de Verano, con el apoyo de los lingüistas de los estados Unidos a Doris Bartolomew, katy Boiglander, Nancy Lanier y como mexicana Artemisa Echegollen, ellas hablantes de la lengua otomí como segunda lengua y su discurso la dieron en hñähñu, los directivos de Educación Indígena(jefes de región, supervisores, y directores de las escuelas), al escuchar extranjeras hablando en hñähñu, empezaron a comentar, --no es posible que personas extranjeras que han llegado al país, dominan nuestra lengua, y nosotros que pertenecemos a esta cultura nos avergoncemos--, este fue el inicio de trabajo con los directivos en iniciar a enseñar al leer y a escribir la lengua hñöhñö, a los que estaban encargados de supervisar y apoyar la educación indígena en el estado de Querétaro.

Como Asesor lingüístico y responsable del proyecto mi trabajo fue enseñar a leer y escribir a los directivos principalmente usando mi alfabeto que desarrollé durante el tiempo trabajando para el INEA en la alfabetización luego como técnico y apoyo pedagógico en la elaboración de materiales en 1993, como traductor y promotor del centro coordinador del INI de Amealco y por ultimo antes de trabajar con educación indígena, estuve con el Instituto Lingüístico de Verano de responsable del proyecto de la traducción del Nuevo Testamento y elaboración de materiales para el otomí del estado de Querétaro y norte del estado de México.

Usando esta experiencia se fue formando a los profesores con cargos de directivos de las ocho zonas, teniendo el apoyo de los del instituto lingüístico de verano, en las primeras asesorías en cómo escribir la lengua hñöhñö para los queretanos. Ellas fueron contactadas por el jefe del departamento de Educación indígena de la USEBEQ el profesor Alvino Alamilla Sanjuan

originario de la comunidad de El Nith Ixmiquilpan Hgo. y que en sus inicios como promotor recibió asesoría en la escritura del otomí por estas lingüistas y porque en este municipio vivían las integrantes del Instituto Lingüístico de Verano, en el Centro Lingüístico Manuel Gamio. Ellas colaboraron en las primeras capacitaciones a promotores bilingües en el valle del mezquital que en lo posterior se trasladaron algunos a Querétaro siendo de los primeros maestros que iniciaron en la zona 101 de Santiago Mexquititlan Amealco, (entrevista al profesor Ambrosio Moreno Gomes el 6 de febrero de 2013).

Eran muchas las razones por las cuales se quería salvar a la Educación Indígena en Querétaro, como: conservar la plaza de los maestros y los lugares más accesibles donde ya se habían acercado, a las ciudades con todos los servicios, Tolimán, Cadereyta, Amealco y Ezequiel Montes, el temor es que si se fusionaba educación indígena con las primarias generales, los maestros indígenas temían que los mandaran a los lugares más lejanos por llegar de nuevo a otro subsistema que, aunque con propósitos y visiones diferentes, era favorable para la enseñanza de la escritura de la lengua hñöhñö y fue la forma en que se dio inicio este proyecto que originó un cambio importante y de aquí se derivan más proyectos y acciones con otras instituciones.

Como complemento a esta terea se tuvo el siguiente personal operativo con el proyecto que se inició en 1998, aparte de los apoyos técnicos pedagógicos (ATP), que en la actualidad se convirtieron en Apoyos Académicos de la Diversidad (AAD) se creó la figura de apoyos técnicos de la lengua (ATL) por cada zona escolar, en Amealco para Santiago Mexquititlan zona 101 al profesor Sabino Sánchez Martínez, para San Ildefonso, zona 102 a Felipe Pioquinto Ventura y como coordinador regional Al profesor Eustacio Esteban Ventura. En la región Tolimán y Cadereyta, la profesora María Luisa Trejo González renunciando como coordinadora del proyecto estatal prefirió ser coordinadora de región y como asesoras de la lengua (ATL) en la 201 a Clotilde de Santiago Dondiego, en la zona 202 Mateo Yerbafria Santiago, en la 203 Porfirio Sánchez morales, por la 204 a Antonio de Santiago de Santiago, en la 205 Juan Bernandino Melchor, en la 206 Apolonio Zongua Zapote, en la 207 Cirila Trejo González, en la 208 Raúl Ortiz de la concha. Este el primer cuadro de académicos fueron quienes se encargarían de llevar a cabo la

capacitación en un primer momento al personal docente a nivel estatal. El proyecto era como asesor estatal capacitar primeramente a los dos jefes de región con sus a dos coordinadores de región y a 10 supervisores, dos de Amealco y ocho de Tolimán y Cadereyta, juntamente con sus asesores de la lengua (ATL) y estos a su vez capacitar a 492 profesores de educación indígena con el acompañamiento del asesor estatal.

En el año de 1999 con el inicio de los talleres de alfabetización y concientización para escribir y promover la lengua hñöhñö con los directivos de educación indígena en el estado de Querétaro (jefes de región, supervisores y directores), y con el trabajo de la los Apoyos técnicos de la Lengua (ATL) uno a cada zona escolar y el apoyo del asesor de la Unidad de Investigación y desarrollo de la Lengua Indígena (UIDLI), se empezó a trabajar con el personal docente con el propósito de aterrizarlo en las aulas con los alumnos de las escuelas que conforma el subsistema indígena. Cuando ya se tenía toda esta estructura entró a apoyar la Dirección General de Educación Indígena, se integraron a apoyar en los cursos de principios de lingüística para los directivos y sus apoyos, se contó con la ayuda de Abad Carrasco, tlapaneco de Guerrero, con esto se fue despertando la idea de formar un alfabeto más pensado pero de acuerdo a las características del estado. Él vio los avances y los acuerdos a nivel estado que se mencionará de manera más amplia en el segundo proyecto de esta misma entidad, nació la idea de una sola escritura para la lengua otomí de todos los estados que la hablan. En el estado de Querétaro ha sido la Unidad de Investigación y Desarrollo de la Lengua Indígena (UIDLI) la responsable de llevar a cabo la escritura de la lengua hñähñu en el estado y al mismo tiempo representarlo en las reuniones interestatales para la normalización de escritura a nivel nacional.

La UIDLI juntamente con los ATL son los que realizan las acciones para impulsar la escritura de la lengua hñöhñö y para cumplir con las tareas encomendadas. En los encuentros se invitaron a personas expertas en la materia, y conocedores de la lengua otomí la han analizado por muchos años, se invitó a una reunión en la Llave San Juan del Rio, a Nancy Lanier, Doris Bartolomew, Caty Boyglander, Artemisa Echegoyen y Yolanda Lastra, para pedirles su punto de vista en cuanto al saltillo /’/, para ellas era una letra más

del alfabeto no un rasgo, expusieron que el saltillo tiene la misma categoría que la /h/, solamente que la /h/ es más conocida y nadie ha refutado de su validez, lo mismo pasa con la /y/ y la /w/ porque las dos son semiconsonantes, estas lingüistas, concientizaron a los maestros bilingües a escribir su lengua y a consensar, Lastra sugirió que las nasales sean de una manera uniforme, no importa cómo las escriban pero que todas las nasales sean de la misma forma.

5.2.2 Proyecto de alfabetización en hñähñu a jóvenes indígenas

En un esfuerzo por atender a los diferentes sectores de la comunidad, la Unidad de Servicios de Educación Básica en el Estado de Querétaro, USEBEQ implementó este segundo proyecto en coordinación con el Instituto Nacional Indigenista (INI)

Viendo la gran necesidad de la población queretana de ser apoyada en la escritura de su lengua y buscando abarcar a mas sector de la población, no quedando solamente en la escuela indígena en coordinación en el INI se lanzó en proyecto hacia la población en general y que trajo como consecuencia el primer acuerdo de escriturar en el estado de Querétaro

Así se llevó a cabo el proyecto de capacitación a jóvenes de las comunidades indígenas de Querétaro que querían aprender a escribir su lengua y que sus autoridades lo respaldaran en recomendarlos. Fue un proyecto que elaboramos juntamente con el licenciado Luis Sotelo del INI de la coordinación regional de Querétaro y yo representaba el departamento de Educación Indígena de la USEBEQ, después de la elaboración del proyecto, se le presentó al consejo estatal de pueblos indígenas, que es una asociación civil que representa a la población hñöhñö en el estado, fue la encargada de presentarlo a gobierno del estado, y que fue aprobado con todo el apoyo necesario, con esta aprobación se concentró en el centro de integración social “fray Pedro de Gante” numero 16 de la comunidad de la llave, a jóvenes de las comunidades fueron propuestos por las autoridades de cada localidad para aprender a leer y a escribir su lengua, la aceptación fue muy favorable para las comunidades así como para las instituciones que estarían en la parte académica con sus diferentes participantes.

Por la región de Toliman, la profesora María Luisa y de San Ildefonso Amealco Evaristo Bernabé, ambos representando a Educación Indígena de la USEBEQ, y en representación de Santiago Mexquititlan, Severiano Andrés de Jesús, juntamente con Ewald en representación de la UAQ, esta fue la forma de impartir las clases en las primeras sesiones, para respetar las diferente variantes, era dividir el pizarrón en tres partes y se escribía la misma frase en la versión Tolimán, Santiago Mexquititlan y San Ildefonso, como Cadereyta no tenían representante se inclinaba a donde quisiera. Lo que cambio este ritmo fue cuando; uno de los jóvenes se percató que pronunciábamos de la misma manera los diferentes asesores, y nos pidieron que pronunciáramos los tres la misma palabra, y nos comentaron que si pronunciábamos igual porque se escribía diferente las palabras, durante estas primeras sesiones, los participantes se dieron cuentas que la variación dialectal de una región a otra era mínima. Acto seguido nos reunimos ahí mismo en los pasillos del CIS la Llave para que no escucharan los asesorados, en este caso intervino el representante de los pueblos indígenas para exigirnos el acuerdo de una sola forma de representar los mismos sonidos, levantando el acta de acuerdo y firmando los asesores para que nadie se echaran para atrás.

Esta fue la forma en que nos pusimos de acuerdo para no confundir a los que venían a tomar clases de cómo escribir su lengua materna. En los cuadros se muestran las diferencias antes de acordar

Nasalización

María Luisa	á	é	í	ó	ú
Severiano y Ewald	ä				
Evaristo Bernabé	ä	ë	ï	ö	ö

Fuente: Elaboración Propia

Vocales medios (abiertas)

María Luisa	ö	e		o	u
Severiano Andrés y Ewald Hekking	ö	e		o	u

Evaristo Bernabé	a	e		o	u

Fuente: Elaboración Propia

La nasalización era de dos formas, el acento y la diéresis en la vocal aunque Andrés y Hekking solamente representaban la /ä/, después de hacer las comparaciones se tomó la diéresis, con la argumentación de una técnica que se usó en apoyar a las personas que se estaban alfabetizando en el INEA, para poder darles a entender como identificarían la nasalización, era observar que los dos puntos arriba de la vocal, eran los dos hoyos de la nariz , por eso cuando, vieran esos signos se pronunciara la vocal con apoyo de la nariz, esto convenció a la mayoría y como ya la venían representando de alguna manera, se acordó la nasalización seria con diéresis, y para las vocales abiertas, en su mayoría se estaba escribiendo con el subrayado, adoptado de la forma como ya escribían en el Valle del Mezquital, la /u/ subrayada, representa un sonido entre la /u/ y la /i/ pero no se redondean los labios. La /o/ subrayada, el sonido está entre la /o/ y la /e/ y tampoco se redondea los labios, este sonido lo confundía a veces con la /e/ pero es de acuerdo a la región. En la /e/ subrayada, no hay mucha diferencia entre la /e/ abierta, porque ya todos percibían que es una abierta solamente.

La grafía de más discusión fue la baja posterior redondeada, porque por muchos años se representó con una o con diéresis arriba /ö/, la discusión es que teníamos que hacer reglas claras, no importa cómo se representaría la nasalización pero debía ser uniforme en todas las vocales, y si la /***a/*** ya tenía diéresis /ä/ era claro que las demás vocales nasales debían llevar diéresis.

Además el acento que representa el tono alto en los artículos posesivos, para denotar la propiedad de algún objeto, bueno el problema con que se representaría, la /o/ ya se tiene como subrayado, las demás vocales que representa la abertura son subrayadas, la vocal que sustituirá la /ö/ tiene que ser subrayada.

Tomando en cuenta el alfabeto internacional, la /u/ esta en medio de la /i/ y la /u/, la /o/ está en medio de la /e/ y la /o/, en el caso de la /e/ funciona de una diagonal, de la /e/ a la /a/, y la otra grafía también por lógica seria de manera

diagonal de manera diagonal, entre la /o/ y la /a/ y por lógica subrayada por eso quedó la /a/ subrayada, así /a/.

Con esta argumentación, las vocales orales quedo de la siguiente manera como se muestra en el siguiente cuadro para todas las regiones del estado de Querétaro.

	Anterior no redondeada	Central No redondeada	Posterior redondeada
Alta	i	**u**	u
Media	e	**o**	o
Baja	**e**	a	**a**

En el caso de las vocales nasales quedó claro que era más fácil explicar su uso a través de la representación de diéresis y en las vocales abiertas era a través del subrayado, este es el primer intento de normar la escritura para todos los hablantes en el estado de Querétaro, fue aceptar reglas que reducen la confusión de lectura y escritura, al momento de escribir o de leer los escritos de otra persona que se encuentra en otro sitio, porque en estas sesiones nos dimos cuenta que escribir para sí mismo y para otra persona, son dos cosas diferentes, cualquier persona puede escribir la lengua otomí, con signos propios en que se pueda apoyar aunque no sea convencional, pero es una gran tarea de comprender lo que escribe otra persona que no se conoce y con otra variante, cuando no hay un acuerdo previo. Esto fue lo que se acordó como consecuencia de éste taller, que se enseñaría a los estudiantes que acudían a la Llave y todos llevaban la palabra que se analizaba aunque se usaba en otra región pero se podía leer y con el contexto se podía entender el mensaje emitido. Después se vio que no había necesidad de varios asesores,

se fueron retirando algunos asesores y quedando solamente Severiano y Ewald pero cada uno de los que apoyábamos donde enseñábamos eran las mismas grafías y representando el mismo sonido.

5.3 Talleres de preparación en los Estados para su propuesta

Estas actividades previas al primer encuentro interestatal fue en el mismo año y fue para que todos estuvieran llevando los mismos temas y la misma visión. En el mismo año de 2002 la DGEI realizó talleres de reflexión en cada uno de los estados para tener una propuesta a presentar en el primer encuentro para la sistematización de la escritura de la lengua hñähñu, estos talleres fue convocada por la DGEI, llevándose a cabo en 5 estados de habla hñähñu. De los que tuvieron talleres, no asistió Hidalgo al primer encuentro donde se asentaron las bases, pero si asistieron algunos que no tuvieron talleres como: Veracruz, Estado de México

Tabla de las reuniones previas a los encuentros interestatales

Tema	Hidalgo 03-07/mar/02	Querétaro 10-12/abr/02	Tlaxcala 17-19/abr/02	Guanajuato 05-08/may/02	Puebla 07-13/jul/02
1 alfabeto	Necesidad de incorporar /w/ Eliminación /'/ Reubicación /ä/ nasal no básica Eliminación preglotalizacion Elección marca para /u/, /o/y /e/ Cambiar a redondeadas	Eliminación /'/ Reubicación /ä/ nasal no básica Eliminación preglotalizacion Elección marca para /u/, /o/y /e/ Cambiar a redondeadas	los docentes desconoce el alfabeto diéresis sobre la vocal para nasalizar	el alfabeto es igual que el de Toliman los rasgos consonánticos son la aspiración, la glotalizacion y el ensordecimiento de las nasales lo diferente es el tono en la primera silaba la vocal central	los maestros nativos no han practicado de manera cotidiana la escritura la presencia de muchos maestros del valle del mezquital ha influenciado en la escritura de la lengua regional y no ha

				alta no redondeada /u/ debe ser /i/ en vez de /u/ lo mismo con /o/ debe ser /e/	permitido el análisis
2 Combinación grafica	CC y CCC Diptongo, /i/ y /u/	CC y CCC Diptongo, /i/ y /u/	C' V'	chichimecas se eliminaron los alófonos se quita la /ch/ y que da la combinación /dy/	
3 Patrón silábico	Termina en vocal no en consonante	Termina en vocal no en consonante			
4 la palabra	se definieron las clase, Se definieron criterios de separación	se definieron las clase, Se definieron criterios de separación		hay monosilábicos, cuando son de más de tres sílabas son palabras compuestas	
5 integración dialectal	Se inició con tabla léxica de correspondencia fonológica Inicio de inventario de sinonimia y homonimia Inventario para palabras que	Se inició con tabla léxica de correspondencia fonológica Inicio de inventario de sinonimia y homonimia Inventario para palabras que			

	cambia de significado en otras variantes	cambia de significado en otras variantes			
6, compromisos	reunirse para redactar documento titulado “normas ortográficas para escritura del hñähñu” y presentarlo en reunión	acordaron culminar el documento titulado “normas ortográficas para escritura del hñähñu” y enviar una copia para revisión antes de la reunión interestatal	Integrar el hñähñu a como lengua de transmisión en el salón continuar con talleres para avanzar en la escritura	los docentes se comprometieron de redactar la versión preliminar de las normas de escritura los directivos se comprometieron a dar seguimiento a los trabajos	se logró una versión preliminar del documento de las normas ortográficas para la escritura de la lengua hñähñu
lugar y fecha	los remedios, Ixmiquilpan Hgo. 03 al 07 de marzo 2002	Querétaro, Querétaro del 10 al 12 de marzo de 2002	Ixtenco, Tlaxcala del 17 al 19 de abril de 2002	Obrajuelo, Acambaro, Guanajuato del 5 al 8 de mayo de 2002	Huachinango, Puebla del 7 al 13 de julio de 2002
asistentes	jefes de sector, supervisores, ATP, mesa técnica y academia hñähñu	jefes de sector, supervisores y asesores lingüísticos regionales	seis docentes de la única escuela de Ixtenco	docentes de la lengua hñähñu y chichimeca	32 profesores hablantes nativos hñähñu

Fuente: Elaboración Propia con base en los talleres previos a los encuentros (2002)

5.3.1 Hidalgo

Reunión en Hidalgo. Los Remedios, Ixmiquilpan, Hidalgo. Del día 3 al 7 de marzo de 2002 con el propósito de brindar asesoría para la sistematización de la escritura de la lengua hñähñu. En el taller participaron cuarenta y cinco asistentes, Jefes de Sector, Supervisores, Asesores Técnico Pedagógicos,

Mesas Técnicas y miembros de la Academia de la Cultura Hñahñú. En la revisión de del alfabeto hñahñú se observó

- la necesidad de la /w/ porque la vocal /u/ a veces ha tenido función de consonante en la escritura actual.
- La eliminación del /'/ como consonante porque al analizar el patrón silábico, solo aparece como rasgo de ciertas consonantes glotalizadas
- La reubicación de la /ä/ como vocal nasalizada y no básica como aparece en el alfabeto actual.
- La eliminación de las vocales y consonantes preglotalizadas, porque es predecible solamente aparece a inicio de palabras
- La elección de una marca distinta para los rasgos de posición central y abertura vocálica u, o, e.
- La redefinición de las vocales que auditivamente no son redondeadas y se presentan como redondeadas

Se detectó la combinación CC y CCC y se detectó los diptongos /i/ y /u/

Se concluyó que ninguna silaba termina con vocal

Los compromisos fue seguir reuniéndose para revisar el documento titulado "Normas ortográficas para la escritura del hñahñú"

5.3.2 Querétaro

Reunión en el Estado de Querétaro. En la ciudad de Querétaro, Querétaro del 10 al 12 de abril de 2002 con el propósito de brindar asesoría para la sistematización de la escritura de la lengua hñähñu. En el taller participaron Jefes de Sector, Supervisores, Asesores lingüísticos regionales. Lo que se analizó y acordó fue lo mismo que Hidalgo.

5.3.3 Tlaxcala

Reunión en Tlaxcala. En Ixtenco, Tlaxcala del 17 al 19 de abril de 2002 La DGEI con el propósito de brindar asesoría para la sistematización de la escritura de la lengua hñähñu.

En el acta que se levantó dice así; Solo hay seis maestros y su director y es la única escuela bilingüe, la lengua hñahñú solamente la hablan las personas grandes, los maestros no la hablan ni conocen el alfabeto, con todo eso al presentársele los textos de otros estados de manera inducida decidieron una lista de grafías, la nasalización con diéresis, con repetición de vocal para el alargamiento, la glotal va después de otra consonante, y se comprometieron en redactar el uso de signos ortográficos para presentar al encuentro interestatal.

5.3.4 Guanajuato

Reunión en Guanajuato. En Obrajuelos, Acámbaro, del 5 al 8 de mayo de 2002 el representante de la DGEI con el propósito de brindar asesoría para la sistematización de la escritura de la lengua hñähñu. Aunque solamente se habían convocado los hablantes hñahñú las autoridades de esta entidad decidieron convocar a los chichimecas. El alfabeto consta de 28 grafías, 19 consonantes y 9 vocales básicas. Los rasgos consonánticos son: la aspiración, la glotalización y el ensordecimiento de las consonantes nasales, mientras que los rasgos vocálicos son: la nasalización, la glotalización y la rearticulación.

De la nasalización se presenta un acento sobre la vocal pero imposibilitando de esta manera la representación del tono alto.

De los tres tonos existentes solamente se representará el tono alto en la primera silaba.

Problemas en la audición en que se escucha /i/ y se representa con una /u/, la vocal alta central no redondeada, lo mismo pasa con la vocal central media no redondeada en que se representa /o/ y auditivamente se escucha /e/.

5.3.5 Puebla

Reunión en Puebla. En Huachinango, Puebla, del 7 al 13 de julio con el propósito de brindar asesoría para la sistematización de la escritura de la lengua hñähñu. En el taller participaron 32 profesores hablantes de la lengua hñahñú. La escritura de la lengua ñuhu como la llaman los hablantes nativos no es una práctica cotidiana de los profesores. La presencia de los maestros del Valle del Mezquital ha influenciado mucho en el sistema de escritura regional.

5.3.6 Comentarios sobre las actas.

Todas estas actas son firmadas al final por Abad Carrasco Zúñiga y recibido por el área de fiscalización de la Dirección General de Educación Indígena. De acuerdo al análisis de estas actas los únicos que contaban con textos propios son los del estado de Hidalgo y Querétaro y en donde estuvieron hablantes nativos fueron Hidalgo, Puebla y Querétaro. En Guanajuato estuvieron hablantes no nativos y contextos de otro estado y en caso de Tlaxcala maestros no hablantes fueron los que redactaron sus propuestas. Era llenar el requisito de mayoría que se había trabajado para que fueran preparados para el encuentro de sistematización de la escritura de la lengua hñahñú. De los que fueron preparados no sitio a la primera reunión el estado de Hidalgo. Pero fueron convocados otros que no tuvieron reuniones previas, el Estado de México y Veracruz y posterior se fue integrando Michoacán.

Otras reuniones en el estado de Querétaro. En Querétaro se llevaron más talleres para analizar los sonidos especiales para representar las vocales y consonantes, Querétaro es el segundo estado que ha recibido mucho apoyo de estudiosos que han llegado al país para el análisis de la lengua hñähñu. Por otra parte, el estado de Hidalgo desde los años 50 ha tenido presencia extranjera, en Querétaro alrededor de los 80, con las capacitaciones de parte de la Dirección General de Educación Indígena y la orientación de parte de lingüistas que estuvieron trabajando en el estado de Querétaro e hidalgo, los que estábamos involucrados en este trabajo podíamos discutir con Abad Carrasco asesor de la DGEI, desafortunadamente los otros estados no contaban con estas experiencias, y estos avances.

Los responsables de lengua indígena en la ciudad de México, llevaron estas reflexiones a los demás estados, con sus diferentes regiones y variantes, y cuando surgió la idea de unificar el alfabeto, se veía la necesidad de trabajar más en cuanto a las grafías a usarse en la sistematización de la escritura, la formación de palara y signos de puntuación, a usarse en la escritura hñähñu.

Aparte de los talleres de análisis de la lengua en el año 2002 antes de agosto, las reuniones previas de preparación para estar en el mismo tono, no resultó como se había planeado, se esperaba que todos captaran la misma información, pero la realidad es que la mayoría de los participantes en esta

reunión, no sabían escribir ni leer su lengua, y si sabían escribir alguna palabra, no habían hecho un análisis lingüístico de cómo se forma una palabra, porque durante la preparación, no se entendió, por qué aprender los nombres raros de una oración, estos profesores en el intento de escribir su lengua, aprendieron como se les presentó, en mi experiencia como asesor de los asesores de la lengua indígena en el estado de Querétaro, cuando les empiezo a hablar de artículos, proclíticos, sufijos, los asesores de la lengua empiezan a decir, que se le va a empezar a aburrirlos, la respuesta es esto, se los enseñaron en español.

Pero en la normalización de la escritura hñähñu, era necesario cumplir con los pasos a seguir, se realizaron reuniones en cinco estados para sacar una propuesta general del estado, aunque les dieron los temas, los comisionados serían los portavoces, para defender lo que piensa su entidad.

5.4 Mi propia experiencia en el proceso de la normalización

Diré la situación en cuanto a mi propia experiencia. , diferentes momentos que he tenido con la escritura de la lengua hñähñu y contribuyeron para poder aportar elementos en las discusiones para la normalización de la escritura de la lengua otomí. Uno de ellos fue el aprendizaje de la escritura de mi lengua materna que inicie en cuando fui alfabetizador en el proyecto de alfabetización en lengua materna, en 1981 con el Instituto Nacional para la Educación de Los Adultos (INEA) delegación Querétaro. Cuando empecé a alfabetizar en la lengua materna a las comunidades de habla indígena, forme parte de los alfabetizadores que se enlistaron para dar clases en hñähñu, en mi caso dominaba la lengua materna de forma oral por ser mi primera lengua materna y entendía completamente todo, solamente que este programa consistía en enseñar a leer y a escribir en lengua hñähñu, Se tuvieron que alfabetizar primero a los que enseñarían en lo posterior, la clases se realizaron en la capital del estado y como asesores, fueron los maestros de la academia hñähñu de Ixmiquilpan Hidalgo, profesor Anastasio Botho Gaspar y Victorino Gómez Barranco, se contó con el apoyo del doctor Ewald Hekking de la Universidad Autónoma de Querétaro.

En estas asesorías aprendí en parte a escribir la lengua hñähñu, porque ya enseñando a los adultos faltaban más formas de representar los sonidos que las personas pronunciaban, esto me hizo reflexionar como poder representar nuestra legua conforme la hablan en san Ildefonso. Posteriormente en mi integración como docente en 1998, fui al curso de inducción en Paracho Michoacán y una de las materias era lengua indígena, a lo que colaboré en dar a conocer el alfabeto de la lengua hñähñu a los compañeros ñähñu de Hidalgo, Veracruz, Estado de México y mi mismo estado de Querétaro, en este curso se practicó la escritura de la lengua de acuerdo a las reglas que me habían enseñado y algunos agregados de mi parte, los candidatos a profesores bilingües se entusiasmaban al poder aprender como representar gráficamente las palabras de la región donde venían. Fue mi primera experiencia con otras variantes. Como la de la sierra de Veracruz, Hidalgo y Puebla, la variante del Valle del Mezquital, la del Estado de México y con las variaciones dialectales del mismo Estado, Tolimán y la variante de Santiago Mexquititlan.

En 1993 empecé la traducción del Nuevo Testamento de la Biblia del español al otomí del noroeste para Querétaro y norte del Estado de México, durante estos diez años de escribir, corregir y grabar cientos de palabras fui perfeccionando la escritura de mi variante y al mismo tiempo fui descubriendo que algunos sonidos importantes no se escribían, como el tono ascendente y grafías que defiendo en mi postura personal.

Regreso a Educación indígena de la Unidad de Servicios de Educación Básica en el Estadio de Querétaro en 1998. Mi prioridad fue compartir la escritura a los compañeros docentes y personas de la comunidad, para trabajar con la comunidad fue a través de un proyecto de alfabetización a jóvenes sobresalientes de las comunidades indígenas de Querétaro, con el Instituto Nacional Indigenista se armó el proyecto para presentarlo al Consejo Estatal de Pueblos Indígenas, quien lo presentó al Gobierno del estado autorizándose, con el consejo estatal se firmó el primer acuerdo de unificación del alfabeto a nivel estado, firmamos los titulares de los tres alfabetos existentes en esta entidad.

Dentro de la misma USEBEQ con los docentes se realizaron diferentes talleres para la apropiación de la escritura, al principio apoyados por las lingüistas del Instituto Lingüístico de Verano, y 2001 apoyados por DGEI en hacer reflexionar sobre los componentes de la lengua hñähñu. Al ver la unificación del alfabeto para Querétaro, surge la idea de hacer una sola escritura para todos los estados de habla hñähñu y se convocaron reuniones de parte de la DGEI para hacer preparativos, los primeros 6 meses del 2002 fueron encuentros en los diferentes estados tres ejes principales a) las grafías y su regla re uso b). La formación de palabras y c). Los signos ortográficos, en los diferentes encuentros interestatales se ha trabajado en tres mesas, cada una de ellas han analizado lo que corresponde a su tema. En los encuentros cuando se basan en argumentos sólidos y convincentes no se ha perdido el orden.

5.5 Inicio de las reuniones interestatales

A inicio de las reuniones interestatales había tres grupos de asistentes a los encuentros A) personas que creían que ya sabían todo de la lengua hñähñu y que solamente era de dar la información a los demás, B) los que creían que sabían en parte pero era necesario aprender más de la lengua e ir construyendo juntamente con los demás a través de las reuniones, C) Los que no sabían cómo se escribía ni cómo funcionaba la lengua otomí. Los del tercer grupo apoyaban mucho al primero porque habían comprado la idea de ellos eran los conocedores solamente, entre los del segundo grupo había personas con mucha experiencia en cuanto a la escritura de la lengua pero accesibles a cualquier cambio razonable, por lo que en la mayoría de los encuentros las discusiones eran entre el grupo a) contra los del grupo b), que en lo posterior en los encuentros siguientes los del grupo c) se integraron al b) y hasta algunos del primer grupo se fueron integrando en analizar, investigar, realizar talleres y recopilar datos para la discusión en los encuentros, esto cambio de una idea persona a un argumento con pruebas. Las personas que no quisieron cambiar fueron retirándose. A través de la descripción de las diferentes reuniones se puede apreciar cual es la dinámica que se llevó, los cambios de actitudes de los asistentes a las reuniones.

5.5.1 Primer encuentro: múltiples alfabetos

En esta parte será descrito la forma en que se llevaron los acuerdos para la normalización de la escritura de la lengua hñähñu, Empezando con el primer encuentro de la comunidad Ñähñu para decidir los signos que representaría los sonidos de esta lengua. Esta primera reunión realizada en la comunidad San Pablito, Pahuatlan, Puebla, en agosto de 2002. En esta ocasión, reunidos los hablantes de la lengua hñähñu para conocer la situación de la lengua en cuanto a la escritura, no es la primera vez que se escribe pero si la primera reunión de análisis a fondo con otras entidades, cada una de ella enviaron sus representantes, estos primeros enviados fueron profesores de educación indígena, hablantes y que escriben su lengua, quienes fueron los proponentes de cómo se representaría el habla de cada región. A esta reunión asistimos alrededor de 50 profesores y profesoras de los estados de Guanajuato, Estado de México, Puebla, Querétaro y Veracruz. Con la intención de sacar una sola forma de representar los sonidos que la lengua hñähñu en los diferentes regiones y entidades.

Los que participamos en este encuentro, nos percatamos de la existencia de varias propuestas de alfabetos, ya en este año se habían desarrollado varios sistemas de escritura con la ayuda de otros agentes y con el contacto con un sistema de escritura desarrollado principalmente por el Instituto Lingüístico de Verano y a través de algunos acuerdos anteriores, como el de 1984 tomados por el Primer Foro Regional para la Unificación de Criterios Lingüísticos, realizado en la localidad de Los Remedios, Ixmiquilpan, Hidalgo. En este encuentro se acordaron las grafías a usar, lo que no se acordó fue el sonido qué representaría a nivel etnia, parte de este primer acuerdo en el caso de las vocales se permitía el uso de diéresis, con diagonales, con una raya en medio, era permitido usar varias señalamientos sobre y debajo de las vocales. El documento de 1984 dice así: *Estas serán las vocales que se usaran en hñähñu a, ä, a̲, ă, á, e, ë, e̲, ĕ, é, i, ï, i̲, o, ö, o̲, θ, ŏ, ø, u, ü, ŭ*. (Acta del encuentro 1984).

A simple vista parece fácil, en la práctica resulta más complicado. Un escritor que siga esta norma puede usar una grafía para representar algún sonido,

independientemente como otros lo representen, la confusión en los posibles lectores, como no se acordaron los sonidos a representar, no había gran avance porque un sonido podía ser representado por varios signos. Ahora cambiar estas grafías que ya se habían usado en alguna publicación por parte de alguna región, con la que ya se habían familiarizado algunos escritores, resulta difícil cambiar estas formas de escribir. La diferencia de opiniones en los encuentros posteriores son los usuarios de este repertorio. La mención de estos encuentros y experiencias previas es porque influirá y será de gran peso para los nuevos protagonistas de este movimiento de normalización, son quienes ha venido escribiendo y quienes, además, han sido los participantes más activos en los encuentros, foros y reuniones, por contar con los argumentos lingüísticos y pedagógicos.

Primer día de análisis de las grafías existentes de los diferentes Estados y regiones con sus variantes dialectales.

Ya a inicio de este primer encuentro. Después de la bienvenida y la apertura se dieron a conocer el propósito del encuentro de parte del maestro Eleuterio Olarte Tiburcio y en lo posterior se dividió los asistentes, en tres mesas, la uno fue para analizar los alfabetos que había en cada una de las regiones y variantes (antes de esta reunión nacional cada quien escribía como podía y era socializado en su región o con las personas que estaban a su cargo). Al término de esta reunión el propósito era sacar un solo alfabeto y usar las mismas reglas para todo el pueblo hñähñu y con el consenso de todos los asistentes

En la primera mesa se discutieron las grafías y su regla de uso, esta mesa la conformaban representantes de 5 de los ocho estados hablantes de la lengua hñähñu, cada representante expuso su alfabeto y escribiendo cada una de las letras que lo conformaban, dando a conocer mediante la pronunciación de cada una de ellas, para que los demás captaran la forma en que representaban cierto sonido, así lo hizo cada representante de los diferentes estados, para el conocimiento de todos, y a la vez verter su opinión. Estos fueron los responsables de la mesa 1: como coordinador el profesor, Pedro Hernández Sánchez y como moderador el Prof. Genaro Fuentes Luna. Se les pidió a los

representantes de los estados que asistieron, que dieran a conocer sus propuestas, para luego poder hacer un ejercicio de comparación. En esa ocasión se tomaron en cuenta todos los alfabetos existentes como propuestas de trabajo. A continuación se presenta los diferentes alfabetos:

Querétaro:
a, a, b, d, e, e, f, g, h. i, j, k, l, m, n, ñ, o, o, p, r, s, t, th, ts, tx, u, u, w, x, y, z, (’).

Puebla:
a, ä, ~~a~~, b, d, ds, e, ë, ~~e~~, f, g, h. i, i, j, k, l, m, n, ñ, o. ö, ~~o~~, p, r, s, t, th, ts, u, ü, x, y, z, (’).

- **Estado de México:**
  a, b, ch, d, e, ~~e~~, e, f, g, h. i, i, kh, k, l, m, n, ñ, o, o, p, r, s, t, th, ts, u, x, y, z, (’).

Veracruz:
a, a, b, ch, d, e, e, f, g, h, i, j, k, l, m, n, ñ, o, o, p, r, s, t, th, ts, u, u, x, z, (’).

Guanajuato:
a, á, b, d, e, é, e, f, g, h, i, í, j, k, l, m, n, ñ, o, ó, o, p, r, rr, s, t, th, tx, ts, t’, u, ú, u, x, y, w, z, (’).

Después de la exposición de los diferentes alfabetos de parte de los estados, se procedió al análisis de las vocales que contenían en ellos:

Querétaro: a, a, e, e, i, o, o, u, u.

Puebla: a, ä, ~~a~~, e, ë, ~~e~~, i, ~~i~~, o, ö, ~~o~~, u, ü.

Guanajuato: a, á, e, é, e, i, í, o, ó, o, u, ú, u.

Veracruz: a, a, e, e, i, o, o, u, u,

Estado de México: a, e, ~~e~~, e, i, i, ~~o~~, o, u.

Después de la presentación de los diferentes alfabetos para ver de una manera conjunta las grafías usadas por los diferentes estados, se procedió a sacar solamente las vocales, las que son similares al español, o sea que no llevaban ningún rasgo para modificar y representar un sonido propio de la lengua hñähñu, se dejaron como estaban porque había otras que tienen sonido especial en la lengua indígena y eran las que se representaban de diferente forma de una entidad a otra. Se procedió al análisis de las cuatro que

presentaban diferencia en su presentación y que tenían la misma pronunciación.

Tabla de propuestas de Vocales orales y nasales

	Altas					Medias					Bajas			
Estado	ant		centr	post		ant		central	post		ant	centr		pos
Querétaro	i		u	u		e		o	o		e	a		a
Puebla	i	ï	ɨ	u	ü	e	ë	ø	o	ö	ɛ	a		a
Guanajuato	i	í	u	u	ú	e	é	o	o	ó	e	a	á	ö
Veracruz	i		u	u		e		e	o		a	a		o
Edo. México	i		i			e		e			ɛ	a		o

Fuente: Elaboración Propia con base en la acta de la mesa 1 (2002)

La escritura del Puebla y Veracruz que es la variante de la sierra usaban vocales heridas o sea con una diagonal atravesándola, esta escritura está en las cartillas del Instituto lingüístico de Verano pero la /u/ no tiene una diagonal sino una raya horizontal en medio de la vocal, Bartholomew (1963) las demás vocales si las tachan con una diagonal, Voigtlander y Echegoyen (2001) fueron los que más se notó la diferencia, con el apoyo de la variante del centro, el Estado de México, que usaba una vocal heridas como las denominaban, era una diagonal atravesando la vocal. La de la variante de noroeste se caracteriza por el subrayado debajo de la vocal, Bernabé y Lanier (2001) solamente la de Guanajuato que la posterior baja la representaba con /ö/ diéresis al igual que puebla, Hekking y Andrés (1989)

Tabla de propuestas de vocales orales

	posterior baja	anterior baja	central media	anterior alta
Querétaro	a	e	o	u
Puebla	ö	~~ó~~	ø	~~ɨ~~
Veracruz	o	~~ɛ~~	e	u
Edo. México	o	~~ɛ~~	e	
Guanajuato	ö	e	o	u

Fuente: Elaboración Propia con base en la acta de la mesa 1 (2002)

La propuesta que presento Querétaro. Es una propuesta que es producto de discusiones y de trabajo experimental de unificación de muchos años, de búsqueda de argumentos técnicos para demostrar la funcionalidad de dicho alfabeto. Los representantes del estado de Querétaro presentaron la vocal central alta /u/. Los estados de Guanajuato y Veracruz estaban de acuerdo, porque coincidía con sus propuestas {ut'i} *echar objetos pequeños dentro de un recipiente,* Estado de México y Puebla la representaban con la letra /i/, solamente con subrayado y con una línea horizontal en medio respectivamente, los que defendían que era la /u/ era porque ya se venía escribiendo de alguna forma así, Voigtlander y Echegoyen (2001) y las personas la relacionaban con esta grafía, Bartholomew (1963), los que defendían la /u/ porque con también se acercaba a esta el sonido, Hekking y Andrés (1989). Como conclusión quedo como el ejemplo anterior y se eliminan /~~ɨ~~/ e /i/. Quedando esta primera grafía como subrayada, esta frase de que eliminaron es como sentían los que cedieron para quedar otra, sentían que le habían eliminado algo que por mucho tiempo usaron.

Más tarde los mismos comisionados presentaron la vocal central media /o/ de {oni} *gallina,* otra vez los que coincidieron fueron los de Guanajuato. Los de Veracruz y Estado de México la representaban con una /e/ la argumentación era que estaba más cerca de la /e/ que de la /o/, se analizó desde el cuadro vocálico y la realidad es que está a la mitad de las vocales medias: /e/ y /o/ pero en algunas regiones se recarga el sonido a una de estas vocales y en otras se va hacia la otra, por eso Puebla la representa también con la /o/ pero con una diagonal. Aquí la mayoría era con /o/ y se optó con la /o/ subrayándola, de esta forma ya van ganando las vocales que se subrayan. Quedando como el ejemplo y se eliminan: / o / y /e/, (acta del 2 de agosto de 2002, San Pablito Pahuatlan Puebla).

En seguida presentó Querétaro para su análisis la vocal anterior baja /e/, {eni} *medir*, Guanajuato coincidió la forma de representar este sonido. Veracruz la representaba con la /a/ pero como ya se mencionó, cambió por estar lejos el sonido, los únicos que eran diferentes era Puebla y el Estado de México, que la representaban con una diagonal, se argumentó que era parte de la grafía, pero por otra parte que era más difícil de escribirse en la máquina de escribir y en la computadora, otro argumento es que si la primera era subrayada, que da uniformidad al subrayarla también, la discusión era entre subrayado o tachado, al fin cedieron los de la /e/ herida, Voigtlander y Echegoyen (2001) y optaron por intentar a escribir con la /e/ aunque por años habían escrito con la otra grafía, Bartholomew (1963)

Cuando los representantes de esta misma entidad presentaron su alfabeto a otras regiones, luego saltó a la vista una primera diferencia: la forma de escribir la /a/. Al parecer es una /a/ simple, pero representa la posición posterior baja redondeada, por ejemplo {pa} *vender.* Que para Puebla y Guanajuato la representaban con una /ö/ con diéresis, {pö} *vender,* mientras que Veracruz con una /o/ subrayándola, {po} *vender*, para Estado de México {po} *vender*. Fue impresionante como escuchar la misma palabra con la misma pronunciación con cuatro formas diferentes de representarla. y en los años siguientes cuando se integra Hidalgo sus alfabeto, la sierra igual que puebla y el Valle del

Mezquital muy diferentes a las otras regiones no tiene este sonido y la pronuncia {pa} *vender.* Fue impresionante ver tantas formas de representar un sonido, con cual se va a escribir la lengua hñähñu, con /a/, con /o/ y que ponerle porque era claro que no era igual como el español, los que defendían que fuera /ö/ es porque ya se venía escribiendo y había publicaciones, pero Querétaro que tenía escritos así, Bernabé y Lanier (2001) ya había cambiado por los acuerdos con el Consejo Estatal de Pueblos Indígenas, que anteriormente se menciona. Los que defendían la /o/ les demostraron que no era posible porque la mayoría de los estados ya usan esta grafía para el sonido de la centra media, Bernabé y Lanier (2001), por eso la que quedó fue la /a/ porque solo Veracruz la estaba usando pero estaba lejos el sonido, por lo que decidieron cambiar por esta. Quedando como acuerdo escribir {pa} *vender,* de esta forma y todas las palabras que lleven este sonido, inclusive así escribirán las regiones que ya se pronuncia como una /a/.

Ya entrada la tarde se tocó el tema de la nasalización, con la /ä/ nasal, y las demás vocales nasalizadas, la representación de este sonido fue variada y es que no se había contemplado discutirse en esta ocasión. La propuesta de la nasalización en las vocales fue variada; unos con la diéresis, otros con un acento, y otros que por si son nasales, se tomaron en cuenta todos los argumentos y contrastes, y al mismo tiempo se analizó detenidamente; El acento en la lengua española, cambia la pronunciación pero no la nasaliza, los que la propusieron fueron los de Guanajuato aunque la pronunciación era igual como la pronuncia Querétaro, después de analizar los orígenes de esta representación de la nasalización a través de un acento, se llegó a la conclusión que la que la usaba, era la Profesora María Luisa Trejo González de la región de Tolimán, ella aprendió de Ewald Hekking por colaborar con él en proyectos de la UAQ, pero después ella adoptó la representación de la nasalización con un acento, como para diferenciar a la forma que se venía escribiendo, Bernabé y Lanier (2001). Después de analizar profundamente la función del acento, los de la comisión de Guanajuato cambiaron por la diéresis, sumándose con los demás en escribir la nasalización con diéresis en la vocal. Cabe mencionar que durante este análisis se notó una variación de sonido

porque los de la variante del noroeste (Querétaro y Guanajuato) usan más la /ö/ (/o/ nasal/ y las demás regiones la misma palabra la pronuncia con /ä/ sin que cambie de significado, Bernabé y Lanier (2001).

En lo posterior se analizaron las vocales que se parecen a las vocales del español la: **/a/, /e/ /i/, /o/, /u/,** se escribieron mucho ejemplos, en donde todos los presentes aportaban palabras de la región en donde venían, la grafía **/u/** en la mayoría de las palabras que llevan esta vocal se pronuncia de manera nasal /ü/ y no hay palabras que contraste cambiando de significado si se representa con diéresis o simple, por eso se integró entre los sencillos pero se pronunciará de manera nasal porque es predecible, las diferentes regiones están conscientes y en las últimas reuniones decidieron que si la quieren escribir no están en contra de la norma, y si no la escriben de todas forma se pronunciará.

En esta ocasión no se discutió a profundidad el grupo de vocales nasales, se discutió en cambio que el acento que se usa en el español es solo para "acentuar" no para nasalizar. Como la mayoría conoce el acento en el caso del español, no tuvieron argumentos para refutar, aunque no convencidos los que la usaban optaron por el uso de diéresis en la vocal. Fueron en las siguientes reuniones donde se discutió la importancia de usarlas en las vocales.

Haciendo un recuento de lo que sucedió en San Pablito, Pahuatlan Puebla. Desde ahí se vio la necesidad de escribir la /ä/, (que aunque no estuvieron los del Valle del Mezquital Hidalgo quienes utilizan mas esta grafía, las razones de su inasistencia no se sabe con exactitud, pero lo que sí se sabe es que se invitaron a todos los estados de habla hñähñu). Aquí se presentan de una manera clara las dos propuestas en cuanto a la nasalización, presentadas en esta primera reunión.

ä	ë	ï	ö	ü
á	é	í	ó	ú

La /ö/ ya se estaba escribiendo en algunas regiones para representar la vocal posterior baja redondeada por primera vez conocen la propuesta de /a̲/ que el

Consejo Estatal de pueblos Indígenas de Querétaro había acordado con anterioridad.

La discusión que llevo más tiempo fue al analizar esta vocal posterior, baja, redondeada /a/ por muchos años se representó este sonido con una o diéresis /ö/ y no se había tenido problema, la causa es que en la mayoría de las regiones de habla hñähñu no se había escrito la nasalización por eso no había confusión de una grafía representando dos sonidos, ni se había comparado de en conjunto todas las vocales, en este caso una oral y otra nasal; en este encuentro al tomar la nasalización con diéresis se tenía que buscar otra forma de representar la vocal oral /ö/ esta representación fonética no se había explorado, para la región del valle del mezquital en Hidalgo ya no se pronuncia este sonido, se ha cambiado la pronunciación como /a/. Fue aquí donde se echó mano del cuadro fonético para mostrar su cercanía entre la /a/ y la /o/ por ser redondeada pero también es baja. La grafía que estaba en disposición era la /a/, que no tenía otra modificación, por eso se tomó esta y subrayándola para tener coherencia y uniformidad, o sea que todas las nasales, se les pone una diéresis: /ä/, /ë/, /ï/, /ö/, /ü/) y las vocales orales abiertas /a/ y /e/, o medias el sonido está entre dos vocales /o/ y /u/, Bernabé y Lanier (2001) se subrayan (a, e, o, u) aunque quedó que se discutirá en las siguientes reuniones.

Esta letra /a/ la razón por el cual llevó más tiempo, es porque se presentó por primera vez y la propuso Querétaro. Las otras subrayadas ya se estaban usando en la mayoría de las regiones y son sonidos más identificables, para decidir cuál de las cinco vocales conocidas que se usan en la lengua española y se escribiría con cierto señalamiento adicional; se tomaron en cuenta a la vocal que más se acerque a su sonido, en el caso de la /e/ abierta /**e/** aunque la representaban con una diagonal, quienes propusieron las vocales heridas, cuando se les argumentó la abertura se representaría con una rayita debajo de la vocal /e/. La vocal que se escucha entre la /e/ y la /o/, Bernabé y Lanier (2001), algunos la identifican como una /o/ sin redondear los labios por esta razón no todos la representaban con una /o/ subrayada. Cada uno dio ejemplos, con ese ejercicio nos pudimos percatar que la pronunciación era igual, por eso acordamos escribir la /o/ con una raya debajo de la vocal y así mismo con la /u/ para representar esta central alta que su sonido está entre la i

y la u Bernabé y Lanier (2001), la vocal /u/, ahora se escribe así y la mayoría de los estados así la representan, pero en la primera reunión se presentó con una /i/ con una raya atravesada en medio parecía una cruz con punto, una /i/ con una diagonal presentándola como /i/ herida o tachada, la mayoría defendía que la similitud en el sonido era más a la /i/ y debía de quedar esta. Se argumentó que no importaba como quedara pero que todos estuviéramos de acuerdo. En realidad se acerca más a la /i/ porque no es redondeada, si tomamos como referencia la posición de la boca, pero está en medio de los dos sonidos, otros han argumentado que el sonido es simultáneo. Después de muchos ejemplos se vio que el sonido era igual de la región que fuera, se quedó la /u/ subrayada, se probará en la escritura y se analizaría más en los próximos años y cambiar si fuere necesario.

El análisis de las consonantes que llevó a cabo el siguiente día, ahora fue que cada representante de las entidades presentó sus consonantes

Estado de México:
b, ch, d, f, g, h, kh, k, l, m, n, ñ, p, r, s, t, th, ts, x, y, z, (’).

Veracruz:
b, ch, d, f, g, h, j, k, l, m, n, ñ, p, r, s, t, th, ts, x, z, (’).

Puebla:
b, d, ds, f, g, h. j, k, l, m, n, ñ, p, r, s, t, th, ts, x, y, z (’).

Querétaro:
b, tx, d, f, g, h, j, k, l, m, n, ñ, p, r, s, t, th, ts, w, x, y, z, (’).

Guanajuato:
b, d, f, g, h, j, k, l, m, n, ñ, p, r, rr, s, t, th, ts, tx, t’, w, x, y, z, (’).

En un primer análisis minucioso de los diferentes consonante se procedió a ir eliminando los que a simple vista estaban de más, a cada entidad se le eliminó algunas grafías para en una segunda discusión es de argumentar por qué deben de quedar en el alfabeto, se siguió el mismo orden de cómo se presentó:

Estado de México: ch, kh, z, ’

Veracruz: ch, j, z, ’

Puebla: j, ds

Querétaro: tx, j, w, z, ‘

Guanajuato: tx, j, rr, t’, ts’, w, z, ’.

La primara grafía a discutir fue la /ch/ y la /tx/. Los que defendían la /ch/ era porque ya era conocida porque está en el alfabeto del español. Los que estaban a favor de la de la /tx/ presentaron varios argumentos pero muy técnicos y con términos lingüísticos que no se entendió, una era que si ya había /th/, /ts/ era posible que se pueda formar otro dígrafo /tx/, otro argumento era que no se podía formar esa combinación porque para formar una africada era necesario una oclusiva seguida de una fricativa del mismo alfabeto, pero la /c/ no existe en ninguno de las propuestas para hacer esta combinación, después de dar los argumentos teóricos y todos escuchar, por mayoría de votos queda la /ch/ y se elimina la /tx/, aunque a inicio de la reunión se quedó que se presentarían argumentos sólidos y no se tomaría en cuenta la cantidad, en las reuniones posteriores mencionaré como se vuelve a proponer y se ignora, otra causa es que en Veracruz no se usa, no hay palabras con esta letra al igual con algunas regiones a otras del mismo estado, porque cambia a /t/, /t’/ o /ts/, debilitando la importancia a esta letra, que es más productiva en la variante del noroeste, Bernabé y Lanier (2001) las otras regiones si la tienen no es muy frecuente.

La segunda sometida a discusión fue la /kh/ en contraste con la grafía /j/, los que defendían la posición de la /kh/ es porque la variante del centro y la del noroeste y sobre todo la bajo del noroeste el sonido es /k^h/, en algunos escritos de estas variantes la han representado con la combinación consonántica /kj/. Mientras las otras variantes el sonido es como la /j/ del español, después de una discusión prolongada, se acordó escribir con la /j/ sin cambiar la pronunciación de las variantes que pronuncian de manera africada.

La otra pareja de consonantes en disputa fueron la /ds/ y la /z/, los que usaban /ds/ la defendieron por ser usada por mucho tiempo, mientras que la otra parte argumentaron que por practico se elimina la combinación /ds/ y queda la /z/ y por lo que a simple vista se nota que la mayoría usan la /z/ y solamente Puebla la empleaba, como se ve no se tuvo los argumentos necesario y en pocas palabras quedaba la grafía.

Cuando se tocó la defensa de la /w/ los que la proponía dieron sus ejemplos y la reunión se dividió entre los que querían que quedara como parte de las grafías del hñähñu y de los que no, los que estaban en contra la argumentación es que desde el punto de vista social se puede representar con la vocal /u/, y los que estaban a favor, argumentaron que existe el sonido de la /w/ y también la vocal /u/ por otra parte y son funciones muy diferentes, de esta manera no hay confusión de cuando la /u/ funciona como vocal y cuando como consonante, en este caso no se elimina ninguna, solamente se ubican a su función correspondiente, con este análisis, se vio la necesidad de representar la /w/ y se integra esta grafía en el alfabeto hñähñu.

La que se discutió para ver si quedaba o no dentro de las grafías de la lengua hñähñu fue la glotal /'/ porque para algunos era una consonante con sonido propio, mientras para otros era simplemente una ayuda en el momento de escribir, los defensores como consonante es que tenía sonido como las otra, una oclusiva más porque hay con corte de la salida del aire, no terminaba en las palabras como las otras.

Por unanimidad se eliminaron las grafías compuestas /t'/, /ts'/ y la /rr/ no se tomó en cuenta al realizar la lista de letras que serán usadas por los ñuhu.

Quedando de esta manera el alfabeto hñähñu:

A, a, b, ch, d, e, e, f, g, h, i, j, k, l, m, n, ñ, o, o, p, r, s, t, th, ts, u, u, w, x, y, z, '.

9 vocales

A, a, e, e, i, o, o, u, u.

23 consonantes.

b, ch, d, f, g, h, j, k, l, m, n, ñ, p, r, s, t, th, ts, w, x, y, z, '. acta de la mesa 1, del 3 de agosto de 2002

Fue una jornada larga para los de esta mesa y para redactar el documento que se presentaría a la plenaria se nombró un representante de cada estado para que se asentara en los acuerdos todo lo que se discutió, las jornadas eran hasta ya noche y la revisión hasta la madrugada.

Algunas reglas adicionales

Las vocales cortas {za} *morder* y larga {zaa} *árbol*

Las largas {xii} *hoja* en contraste con las rearticuladas {xi'i}

La Experiencias de esta primera reunión en Agua de Carrizo, San Pablito, Pahuatlan, Puebla, en agosto de 2002, fue el primer encuentro que tuvimos con un objetivo lingüístico y pedagógico, más allá de conocernos entre nosotros, el encuentro nos introdujo a la realización de análisis más profundo de las variantes dialectales regionales del hñähñu de la república Mexicana. En los ejercicios de comparación de tonos, nos encontramos con muchas sorpresas, nos percatamos de las verdaderas distancias y proximidades, de la diversidad lingüística, por ejemplo, encontramos que había diferencias en la palabra **"gallo"**: unos decían **"mede",** otros decían "meta", otros más **"boxi".** Esta misma variedad la observamos en la calle, en los pasillos, en el mercado, veamos unas diferencias de sonidos en las palabras, como para decir vamos, en algunas regiones es: **"mähä"**, para otras **"möhö"** y otras **m<u>a</u>h<u>a</u>**, pero se entendían, no entendían otra cosa que la que quería expresar el hablante, la misma palabra como **"muza"** para la sierra es **plátano** y para los valles, semidesierto y templado es **zapote**, y un mismo animal le llaman de diferentes maneras, "guajolote" unos le dicen **"dönjwa"**, otros **"m<u>o</u>da"** otros **"x<u>o</u>r<u>o</u>".** Por citar algunas de las experiencias en este encuentro y del encuentro siguiente, encontrar a otras personas que hablan como nosotros es impresionante.

Otra experiencia de la reunión nos dejó magníficos recuerdos, el lugar nos hace recordar su clima cálido y húmedo, quienes íbamos de lugares fríos como en nuestro caso, fue una vivencia que no se nos olvida, los cerros llenos de vegetación arboles verdes, y vimos que en medio de los arboles crecían plantas pequeñas y diminutas, de tal forma que no se apreciaba la tierra y las rocas rara vez se asomaba en la punta de algún cerro. Los indígenas hñähñu vivimos en climas diferentes pero la lengua nos unió y nos une cada día más que estamos escribiendo la lengua nativa de estas tierras. Que da el documento {Hmunts'a ñuhu ge bi gohi n'atho ra nt'ot'i hñähñu} *Reunión de indígenas para acordar una sola escritura Otomí*

5.5.2 Segundo encuentro: Valle del Mezquital quiere sobresalir

En la segunda reunión que se llevó a cabo en la comunidad de Bominza, Toliman, Querétaro, en abril de 2003. Asistieron 63 profesores y profesoras de los estados de Guanajuato, Hidalgo, Estado de México, Puebla, Querétaro, Tlaxcala y Veracruz. Ya en la instalación de las mesas de trabajo se notó la presencia de los del Valle del Mezquital Hidalgo. Quienes propusieron que se tomara mucho en cuenta en la combinación de la /h/ cuando se combina, porque va antes y después **mh, hm, nh, hn, hñ, ñh** esta propuesta se argumentó con ejemplos, constatando de esta manera la necesidad de las dos formas porque cambia de significado la palabra, esta situación es compartida con las otras regiones y se optó en usar la /h/ en donde es necesario colocarla, se propuso a la mesa las diferentes combinaciones con el saltillo, los de Veracruz lo más relevante para ello es cuando la posición del saltillo hace que la palabra signifique otra dieron el ejemplo de **jät'i** (ahogarse) y **jä't'i** (tamal) al igual que la grafía antes mencionada, la glotal al cambiar de posición también cambia de significado, pero los acuerdos es seguir investigando sobre el saltillo.

El saltillo siempre antecede a la /r/ excepto en el artículo singular {ra}

Las bases ya estaban fundadas en la primera reunión, aunque los comisionados del Valle del Mezquital integraron una acta con la firma y sello de los directivos ya no cambió, lo que ellos proponían ya estaba contemplado en el documento.

En este relato de los hechos en cuanto a la normalización se ha tomado más en cuenta los acuerdos de las grafías y su regla de uso, de alguna manera incluye los signos ortográficos, la otro tema es como se forma la palabra, pero todavía no se ha llegado a un análisis de tal forma que se entienda sobre esto por eso no se ha debatido

La impresión de los visitantes fue que en contraste con la primera reunión, el panorama era muy diferente, los visitantes de otras regiones al ver los cerros pelones, sin árboles, unos que otros huizaches y en el piso muy poco pasto, la sorpresa que notó un compañero de la sierra es que se podía criar animales en los cerros, y sobre todo había ñäñhus, que esperaban llegar a los otros

hablantes de otras regiones, el grupo ñäñhu se ha establecido en lugares muy extremosos y de difícil acceso, ahí han sobrevivido a los diferentes climas y situaciones. A este encuentro arribaron de los siete estados, unos en la noche otros en la mañana, aunque es una comunidad pequeña pudo recibir a muchos visitantes, pero la hospitalidad de sus habitantes, sobre todo el maestro Porfirio, su familia y todo el personal docente estuvieron al tanto para la elaboración de la comida y dónde hospedar a todos.

Como parte de los compromisos de investigar sobre el saltillo se realizó una reunión intermedia entre la reunión de Bominza y en encuentro próximo de Tzicatlan, convocada por parte de los responsables del estado de Querétaro, para este panel de consulta con expertos en la materia de la lengua hñähñu se citó a la Dra. Doris Bartholomew, el Dr. Ewald Hekking, y la Mtra. Juana Zacarías. La primera participación fue del Dr. Ewald dijo que con la /'/ se pueden escribir en todas las variantes, reclasificar las vocales orales y nasales. El comportamiento del saltillo es una consonante plena. Pero son los hablantes quienes determinaran la forma de representarlo. Doris comentó que el saltillo se empezó a usar desde el siglo XVI sus investigaciones muestran que el saltillo tiene valor fonológico como una consonante satélite apareciendo antes de consonantes, en medio de palabras y después de consonante a principio de palabras. La maestra Juana Zacarías dio ejemplos de otras lenguas y enfatizando que la decisión es de los hablante. Por eso los que asistieron después de escuchar las argumentaciones que el saltillo era una consonante plena al igual que todas las demás el trabajo de esta comisión era buscar argumentos y muchos ejemplos de palabra que lleven esta letra en las diferentes posiciones y combinaciones. Quedando el documento {Hmunts'a nt'ofo gä hñähñu} *Conjunto de escritura Otomi*.

5.5.3 Tercer encuentro: La glotal es una consonante la /w/ ahora no

Reunión de Tzicatlan, Texcatepec, Veracruz, agosto de 2004. A esta tercera reunión asistieron 89 profesores y profesoras de los estados de Guanajuato, Hidalgo, Estado de México, Puebla, Querétaro, Tlaxcala y Veracruz. En este encuentro se discutió sobre la **/w/** en contraste de la **/u/** ambas letras se están usando para representar el sonido de **/w/** pero unas regiones usan una letra y otras regiones usan otra. Los argumentos son varios pero la realidad es que se

tiene, el sonido /w/ y se tiene la /u/ como vocal, la confusión es cuando se usa la u para consonante y vocal al mismo tiempo y más cuando en la misma palabra es realizando las dos funciones de consonante y vocal a la vez. Los que defienden la vocal que realice las dos funciones, el argumento es que se evita confusión, se economizar las grafías porque se usan menos. Se pasa al análisis de la propuesta de integrar el **/'/** como consonante y entre los acuerdos es que se va a seguir analizando la **w** y se integra el saltillo como una grafía más del alfabeto a partir de este encuentro deja de ser un rasgo no pertinente y en las próximas reuniones hacer más cambios en la norma.

En mi opinión fue donde empezaron los problemas para entender todo lo que se había escrito en las consonantes y vocales, porque había vocales re articuladas por un rasgo en medio, las consonantes glotalizadas y pre glotalizadas, esto ya no existiría solamente una combinación consonántica que en el patrón silábico de la lengua hñähñu pueden combinarse hasta tres y rara vez hasta cuatro. Quedando el documento {Hmunts'a nt'ofo gä hñähñu} *conjunto de escritura Otomi*. La categoría que se le asignaba aunque cambie esto no modifica la manera de hablar las diferentes regiones.

Cambios de posturas

Hasta antes de este encuentro el saltillo /'/ se tomaba como un rasgo que acompañaba la consonante que le antecedía pero después de las indagaciones y talleres con profesores de Educación Indígena, los diferentes investigadores encontraron que era muy importante esta grafía. Por eso en este tercer encuentro se toma como una consonante más del alfabeto, todavía se va seguir investigando para conocer más sobre su comportamiento. Quedan para su análisis en las próximas reuniones la /w/ por mayoría de votos se acuerda no usar y sustituirla por la /u/ por esta ocasion. Se decía que los tonos no se representarían, en esta reunión aunque comentó que sí es necesaria su escritura en la lengua hñähñu.

5.5.4 Cuarto encuentro: ¿Cómo se escribirá en hñähñu?

En la comunidad de Pueblo Nuevo, Acambay, Estado de México, abril de 2005 asistieron 85 profesoras y profesores de los estados de Guanajuato, Hidalgo, México, Michoacán, Puebla, Querétaro, Tlaxcala y Veracruz. En esta reunión

se integrar La /ä/ y la /ö/, estas vocales nasales se usan para las mismas palabra en distintas regiones, en el acta se mencionan dos consonantes nasales, pero en los ejemplos no se contempla la /ö/. Queda pendiente el análisis de las vocales nasales **ë, ï, y ü** será un análisis minucioso con los hablantes para ver la pertinencia de agregarlos al cuadro vocálico, los representantes comprobaran y analizaran la división silábica en las palabras en lengua hñähñu, se vuelve a tocar el tema de la **/w/** por ahora que la sigan usando los Estados de Querétaro y Guanajuato, pero se vuelve a integrar la /w/ al alfabeto. En esta reunión se analiza los tonos que existen en la lengua hñähñu, alto, bajo y bajo ascendente, se representará el tono ascendente con doble vocal, por esta vez no se integran los otros tonos porque falta analizar más a fondo pero se lleva la tarea de estudiar su comportamiento sobre todo en los escritos de Hidalgo, Estado de México y Querétaro, algo típico en las reuniones interestatales, cuando se aceptaba de integrar una grafía, lo común era, seguir analizando. En esta reunión interestatal en Acambay Estado de México, cada estado trajo lo que recopilo del análisis de él saltillo y se expusieron, la glotal se porta como consonante porque nunca termina en una palabra o silaba, es muy productiva, o sea se escucha muy frecuente, en una frase se puede apreciar en varias ocasiones, esta grafía se combina con otras consonantes y a la vez solamente con la vocal, aunque por desconocer su función y pronunciación, se pensaba que en las palabras que inician con vocal no llevaban saltillo, se llevaron muchas palabras como ejemplos, estas palabras se anotaban en hojas de rotafolio y se analizaba entre todos y los que la proponían tenían que pronunciar para que todos se convencieran que en realidad era donde la colocaba, porque de acuerdo a las consonantes con que se combinan es el grado de apreciación, unas de las formas para la detección para saber si va antes, se percibe que nada obstruye entre la consonante y la vocal. Cuando va después de las consonantes oclusivas se escucha algo que obstruye la pronunciación consonante-vocal o por lo menos se escucha raro, esto pasa en las consonantes: p, t, k, ts. Porque cuando se combina con otras oclusivas es difícil de percibirse si va antes o después o se pronuncia simultáneamente.

Después de presentar una lista con la consonante glotal que sustentó la propuesta, se vio la gran necesidad de escribir la glotal. Se reafirma una vez más la glotal o saltillo como una consonante más y se puede combinar con otras consonantes ya sea adelante o atrás depende de la pronunciación. En su representación como mayúscula y minúscula se representara en la grafía más cercana a este.

En la división silábica es muy interesante porque siempre está la consonante antecediendo la vocal, la estructura es CV, inclusive cuando la palabra inicia con vocal, aunque no se representa gráficamente, en la oralidad se pronuncia, no tiene una representación gráfica pero es predecible, por eso los hablantes de la lengua hñähñu cuando están hablando en español aplican el saltillo en las palabra que inicia con vocal, por la estructura con que están familiarizados.

Se tocó el tema de los tonos pero por el desconocimiento y la poca experiencia en cómo funciona lo más fácil fue omitir el tema o pasándolo para las próximas reuniones.

En lo posterior hablaré más sobre los encuentros que se realizaron con representantes, que fue para afinar en detalle las redacciones, como el que se llevó en las oficinas de la DGEI. Y este documento se enriquecerá con mis experiencias en el trabajo con los docentes y en mis clases.

¿Por qué nunca termina la palabra en consonante en hñähñu? pregunto el doctor Alonso Guerrero en unas de sus clases en la Maestría en Estudios Amerindios y Educación Bilingüe en Querétaro y nadie contesto, porque nunca inicia con vocal agregó, esta palabra nos hubiera ayudado cuando se discutía la glotal al principio de palabra, si la palabra inicia con vocal siempre le antecede la glotal aunque no se represente gráficamente, pero en las palabras que no se pronuncia el saltillo al principio aunque se escriba con /u/, esto demuestra que sencillamente es una /w/. Como wadi/uadi (terminar), wa/ua (pie/pata) se escribiría con/w/, éste es un sustento más para esta letra, aquí se apreciar la gran necesidad de representar la semiconsonante. Los que están en contra de la /w/, la solución que daban era que se registrara el saltillo aun en las vocales que estaban a principio de palabra. Por otra parte cuando se tocaba el tema de esta grafía, se sacaban muchos argumentos que no son de peso

como que venía de Estados Unidos, que Washington se escribe con /w/, que era una grafía gringa, los que defendían la /w/ los argumentos es que existe la vocal /u/ y la consonante /w/, independiente como se represente el sonido existe en la lengua hñähñu. Después de mucho discutir, estuvieron de acuerdo que todas las grafías son prestadas, nada es original del hñähñu. Culminando con la idea de que el saltillo es muy necesario y productivo. Quedando el documento {Hanja da nt'ot'i ra hñähñu} *Como se escribe el Otomi*

Cambios de posturas

En esta reunión se vuelve a tomar la /w/ como consonante que se escribirá con ella en las diferentes regiones, estos cambios fue porque se empezó a escribir por parte de los asistentes a los talleres. Los del Estado de México cambiaron su postura de rechazo hacia la /w/. para glotal /'/ que se había cambiado de rango del tercer taller su ubicación siempre era después de otra consonante pero a partir de este encuentro se acuerda que también va antes de otras consonantes y en las nasales también irá antes aunque hay palabras que se escriben antes cambiando de significado por la sola ubicación del saltillo. La postura de no escribir los tonos cambia y se representara el tono bajo ascendente con doble vocal

5.5.5 Quinto encuentro: Así se escribe el hñähñu

El quinto taller se realizó en Ixtololoya, Pantepec, Puebla. Agosto 2006, Asistiendo 92 maestros de los estados de Guanajuato, Hidalgo, México, Michoacán, Puebla, Querétaro y Veracruz.

Fue en esta reunión de Ixtololoya en donde se tocó el tema sobre los tonos, como se había acordado la reunión anterior en esto uno de los participantes dijo que había unas vocales que se alargaban y se quedó que las de tono bajo ascendente se representaría con doble vocal, reafirmando lo que se tocó en el Estado de México, se escribirá solamente en las palabras que tuvieran pares mínimos y se puede confundir de una palabra por otra, los tonos demarcan otro significado, desde el punto de vista técnico y lingüístico parece funcional, pero ya en la escritura con personas que intentan escribir su lengua, argumentando los que se oponen a representar los tonos, después de conocer la función de

los tonos la quieren usar en donde la escuchan y sobre todo el ascendente que es muy frecuente.

La /h/ es otra grafía que nos llevó mucho tiempo en discutir en donde se escribiría, recuerdo que algunas regiones la clasificaban como una consonante nasal, se argumentó que la /h/ nasalizaban las vocales que estaban a su alrededor. Otra forma de situar esta letra es con las aspiradas, si tenemos th porque no tener mh, nh, ñh, y siempre que apareciera una combinación consonántica con la /h/ estaría después, contradiciendo lo que se argumentó la reunión pasada, esta es la postura de los que pensaban que la /h/ y el saltillo solamente era un rasgo. La otra postura es de escribirse siempre antes de cada consonante para tener una regla de la escritura parece muy bien esta regla pero se estaba situando a la /h/ como algo que estaba para modificar solamente y después de muchos ejemplos de las regiones se llegó a la conclusión que la /h/ se escribirá en donde se pronuncie, porque cambia de significado y más en las consonantes nasales cuando antecede tiene un significado la palabra y cuando esta después es otro significado. Quedando el documento {Njaua nt'ot'i ra hñähñu} *Así se escribe el Otomí*

5.5.6 Sexto encuentro: La norma en dos lenguas

En la reunión de Ixmiquilpan Hidalgo en el mes de Junio de 2007 asistieron 134 docentes de los estados de Guanajuato, Hidalgo, México, Michoacán, Puebla, Querétaro, Tlaxcala y Veracruz. En este taller se analizaron otra vez las propuestas de reuniones anteriores como la /ä/ y la /ö/ que cambia según la región pero sin cambiar el significado, en el otomí del noroeste, es la variante que se pronuncia con /ö/, cuando se analizaba estas consonantes nasales, Veracruz propone que se nasalicen todas las vocales, porque las vocales nasales y las orales cambian de significado, por lo que se acuerda que se nasalizara las vocales que no llevan subrayado. Teniendo un total de 37 grafías de las cuales 23 son consonantes porque vuelve la /w/ y 14 vocales 5 no subrayadas, cuatro si se subrayen y 5 con dieres, son las nasales. Se dio más ejemplos de la glotal en sus diferentes combinaciones para reafirmas su categoría como consonante. Se analiza la letra h y sus combinaciones, se agregan muchos ejemplos para entender los cambios. Se acuerda integrar un glosario interdialectal para entender las palabras que cambian de una región a

otra, porque todos luchaban por integrar su variante en los ejemplos de cada grafía, en esta reunión se contempló las palabras que no entraban en los ejemplos pasaban a ser parte del glosario, en la norma se integran ejemplos de todas las variantes, porque en este primer momento no se busca unificar la lengua, sino la escritura, Aracil (1989). En esta reunión se traduce la norma ortográfica teniendo a hora de manera bilingüe, fue aquí en Ixmiquilpan donde se empezaron a integrarse más personas, y otras instituciones había 23 personas invitadas, aparte de los profesores bilingües. Quedando el documento {Njaua nt'ot'i ra hñähñu} *Así se escribe el Otomí*

5.5.7 Séptimo encuentro: Todos opinamos, sin tener cambios

En esta reunión de Cienaguillas, Tierra Blanca Guanajuato, julio de 2008 en donde asistieron 118 profesoras y profesores, para seguir afinando las grafías propuestas durante los encuentros desde 2002 hasta este, las grafías más analizados fue la **tx** en lugar de **ch**, sosteniendo esta propuesta Guanajuato y Querétaro los apoya pero Hidalgo no acepta y no se quiso integra esta grafía. También Guanajuato sigue argumentando la reafirmación de la **w** en vez de **u**, Los del estado de Hidalgo comentan que no la usan. Los del Estado de México apoyan la /w/ para no confundirla con la /u/, puebla no la usa porque le ha funcionado la /u/. sobre las semiconsonantes **/y/ y /w/**, cada uno de los estados dieron su punto de vista de acuerdo a la experiencia que han tenido en cuanto a la escritura de estas grafías en la capacitación de los docentes, talleres de escritura para profesores y para niños, la experiencia dio otro enfoque en las discusiones Lagos (2008). Con esta reunión termina la conducción de parte de la DGEI.

5.5.8 Octavo encuentro: Qué pena

En esta reunión que se llevó a cabo en la ciudad de México con un aproximado de 150 profesores que fuimos llamados a asistir, en Querétaro se invitaron más maestros indígenas, así como las diferentes entidades, las mesas se repartieron de igual forma, los maestros de los Estados con las asesorías recibidas vertieron sus opiniones, trabajando arduamente, en hacer el análisis de la porción de la norma que les correspondió y para la socialización de las conclusiones de cada mesa de trabajo preparando sus diapositivas y hojas de papel bond para presentar sus argumentos, era notable que más del 80%

estaban a favor de la /w/. Pero para sorpresa de todos se les informó que ya se había decidido las normas sin esta grafía. El reclamo es que si ya se había decidido, cual es la razón de mover a mucha gente a la ciudad de México, hacer un derroche económico, esta es una pregunta que la mayoría de los asistentes nos hicimos. Por otra parte no hay actas en los archivos o por lo menos no se me facilitó acceder. Lo que sé es que un representante por estado fuimos llamados aparte, para informarnos que se iba a dejar como estaba porque si no se venía abajo todo, sin más explicaciones los responsables de la DGEI no tomaron en cuenta la opinión de los convocados a representar los ocho Estados de Habla hñähñu. Hasta ahora existe la pregunta quienes son los interesados de la normalización de la lengua hñähñu, o los resultados quienes son los beneficiados, las comunidades indígenas quienes son representadas a través de los profesores y personas involucradas en la escritura de esta lengua, o instituciones y quienes la representan para sacar provecho de ello. Lo que es claro es que las opiniones y observaciones de los participantes a este encuentro no valieron, la presencia fue cumplir un requisito.

5.5.9 Noveno encuentro: Casi todo igual

Del noveno al décimo tercer encuentro nacional no ha surgido cambios relevantes, solamente que se integra la /kj/ y se reincorpora la /w/ en octubre de 2012 en la ciudad de México, no se han conservado las actas, solamente se marcan con algún color en los agregados: que han sido ejemplos. Los convocados han sido de instituciones que algunos no hablan la lengua ni la escriben. Lo que esperan los Estados es que ya se publique la norma hñähñu para conocimiento de todos

Comentarios finales de los encuentros

A largo de estos diez años con nueve encuentros interestatales para acordar como se representará los sonidos que contiene la lengua hñähñu, de tres grupos con su forma de ver la escritura que había, se conformó uno que son los que reconocen que no está terminado el análisis de esta lengua y es necesario seguir trabajando en ello.

Se esperaba que a estos encuentros fueran personas expertas en escribir y conocedora de su lengua, no fue así porque la mayoría de las lenguas se está

iniciando la escritura. Los encuentros fue un proceso de capacitación en donde los que no sabían escribir aprendieron enseñando a otros docentes de donde provenían y éstos al mismo tiempo fueron llevando a la practica en las aulas de clase, los participantes a las reuniones interestatales investigaron con las personas de la comunidad sobre la pronunciación de las diferentes variantes para ubicar la pronunciación de algunas grafías difíciles de detectar la ubicación fonológica, como la /h/ y el saltillo /'/, fue un aprender haciendo, acordando lo que se aprendía y entendía, cambiando aquello que en un principio se acordó sin análisis y después de horas de discusión cambiaban de postura.

Los que rechazaban la /w/ por ser una letra extranjera se convencieron que todas las grafías de nuestro alfabeto hñähñu son prestadas, ninguna es propia. La enseñanza que se adquirió en estos encuentros se está usando y compartiendo con otros y se irá escribiendo con el tiempo, surgirán escritores que escriban por placer de escribir su lengua, hasta ahora la mayoría de los que han escrito, ha sido por el impulso de otras personas, por su trabajo que requiere hacerlo, escribiendo para sí mismo o para compartir a los demás.

Ha quedado atrás las posturas de escribir solamente como la variante local, ya se está viendo la lengua hñähñu como una sola, abarcando las diferentes entidades que la hablan.

El dia 20 de febrero de 2015 se presenta para la nación hñähñu, njaua nt'ot'i ra hñähñu. Para los indígenas hñähñu es un adelanto y un documento que es una herramienta para los escritores. Se espera que los hablantes lo vean como suyo y se apropien de su uso en todo momento que escriban diferentes textos escritos

faltan algunas especificaciones o no son muy claras por la sintonización del documento y la falta de aclaraciones y más ejemplos de cada variante. En los tonos no se pudieron plasmar todos los ejemplos emitidos por las diferentes regiones, el uso de las diéresis en donde no se debe de usar pero los escritos que surjan para aclarar y enriquecerlo lo hará más entendible.

Propuesta de una norma ortográfica Integral

En este capítulo se tomará en cuenta las diferentes posturas en cuanto a la escritura de los sonidos tomando en cuenta la variación de una región a otra, las posturas de defender algún sonido que representa mejor el sonido de la variante y de no representarse se confunde con otra palabra que se es su par mínimo y en seguida se presentará las grafías que contiene la norma ortográfica, se va siguiendo el orden que tiene el alfabeto del español. Porque está dirigido al personal docente que trabaja de manera bilingüe y usan las dos lenguas para enseñar los contenidos y se comenta que se puede mejorar en cada una de las grafías para su mejor comprensión en las diferentes variantes de habla hñähñu.

6.1 Posturas sobresalientes

A lo largo del proceso de la normalización de la escritura de la lengua hñähñu realizada en los diferentes comunidades de los estados, se ha notado las posiciones de personajes que han sobresalido en defender una postura lingüística, pedagógica y hasta estético, para la representación de los sonidos especiales de la lengua hñähñu, los que se han defendido su postura es que han tenido experiencia en la escritura de la lengua y los demás fueron como oyentes y otros a ir aprendiendo la escritura del otomí.

De los que nos concentramos en la reunión interestatal de la comunidad de Agua de Carrizo, Pahuatlan, Puebla en 2002, para dar a conocer la propuesta de un alfabeto para ser analizados, una de las protagonistas de esta reunión fue la profesora María Luisa Trejo Gonzales que iba como asesora de los representantes del estado de Guanajuato, su propuesta que estuvo defendiendo fue la representación de nasalización de la vocal con un acento, /á/, /é/, /í/, /ó/, /ú/, en contraste con algunas regiones que era con diéresis. Ella en su calidad de asesora había capacitado a los integrantes de la comisión guanajuatense para defender esta postura, al emitirse sus argumentos, fue que por estética se debía de representarse de esta forma. La comisión de Querétaro defendió las diéresis porque pedagógicamente es más fácil enseñar,

la vocal representa la boca y las diéresis son los dos orificios de la nariz, por lo tanto se pronunciará con la ayuda de la nariz, cuando se dice con ayuda de la nariz, es que una parte del aire sale por la boca y otra parte por la nariz.

Las otras representaciones no opinaron, porque no tenían claro sobre esta supra segmentación, pero se comprometieron de analizar durante este año y poder apoyar o contradecir con argumentos. Otra argumentación para no usar el acento para la representación nasálica, fue porque en algunos escritos de la lengua hñähñu estaba escrito el acento sobre la vocal para enfatizar que se pronuncia más alto, estaban representando el tono alto y en otros escritos simplemente para hacer la distinción entre dos palabras que se escriben igual pero con significados diferentes, los de Guanajuato fueron aceptando la idea de la diéresis sobre la vocal para la nasalización de la misma, La postura de la profesora Trejo ha sido el acento para representar la nasalización, en cuanto a las otras grafías ha sido flexible, su visión en defender la pronunciación natural de acuerdo a las regiones se ha distinguido. Aunque no tenga muchos argumentos lingüísticos si tiene una larga experiencia en escribir y pronunciar la lengua hñähñu del Estado de Querétaro.

La postura del profesor, Eloy Luna flores de la sierra de Veracruz aunque la variante de la sierra que abarca parte del estado de Hidalgo, Puebla y Veracruz, también puede presentarse algunas pequeñas variaciones entre las comunidades que integra la zona pero se en tienden con mayor facilidad que las otras regiones. Para los de la variante de la sierra, la nasalización es vital porque cambia de significado, al menos así lo demostraron los ejemplos que dieron los de Veracruz en la reunión de Ixmiquilpan Hgo. Porque para Querétaro y El Valle del Mezquital Hgo. Cambia de /ö/ a /ä/ en cuanto a la fonología es diferente pero en cuanto al significado, sigue significando igual, la representación gráfica, no por acuerdo de los que asistieron a los encuentros interestatales de optar por una forma, si no de algunas instituciones para no escribir dos formas en una sola edición, ha acordado de escribir la ä, estando conscientes que en cada región van a escribir de acuerdo a como lo acostumbran.

Esto es porque los acuerdos de las reuniones interestatales son de no minimizar u oprimir ninguna variante, para los comisionados es valorizar la riqueza fonética de cada región, en los ejemplos que contiene la norma están plasmadas las palabras de las variantes de las diferentes regiones y todas son importantes, no se pretende acabar aquella variante minoritaria en hablantes o con poca representación en las reuniones, porque los ñäñhu nos consideramos una sola nación, una sola lengua con palabras sinónimas, con palabras propias en cuanto a la fauna y la flora, por la situación geográfica en que se encuentran los portadores de la lengua.

Postura del profesor Diego Olguín Mezquite el profesor Diego es del Valle del Mezquital, menciono de donde es oriundo, porque a veces se generaliza, como decir los del Valle del Mezquital están a favor o en contra que se use cierta grafía u otra, por eso menciono las posturas más sobresalientes de manera personal, el profesor Olguín ha defendido la necesidad de la /w/ porque tiene otra función que la /u/ es una consonante, su alta experiencia como traductor, como profesor de la lengua en escuelas secundarias le da la seguridad para demostrar con ejemplos la función de esta grafía, en los diferentes encuentros ha defendido su idea y no lo ha hecho con necedad sino con ejemplos claros, la posición del profesor Diego ha incomodado a los profesores del valle del mezquital que por muchos años han defendido en escribir la /u/ para representar el sonido consonántico y vocálico, así como los maestros del Valle del Mezquital y todos los hablantes de la lengua hñähñu nadie niega la existencia de la semiconsonante /w/ la resistencia ha sido de no usar dos grafemas sino una, con los argumentos de que es más simple la escritura, alguien más comentaba defendiendo el principio de economización, a lo que he respondido que puedes comer menos pero no puedes dejar de comer, no puedes dejar de adquirir lo más necesario, no siempre es más fácil teniendo menos, sino saber usar eso que tienes.

Otra postura de Diego es la necesidad de los tonos para poder escribir de una manera clara la lengua, el profesor argumenta que la lengua hñähñu tiene tono alto, bajo, y ascendente. El maestro Olguín maneja muy bien en donde van los tonos pero la mayoría de los profesores bilingües todavía no han alcanzado a entender esta supra segmentación, por eso muchos creen que está mal la

norma ortográfica, o que se acuerdan signos innecesarias, para Olguín la escritura de los tonos en la escritura de la lengua hñähñu facilita la representación gráfica de la forma en que se habla en una región, las variantes dialectales se escribirán y se entenderán como quiso expresar el escritor. Los que ya conocemos las diferentes variantes al escuchar podemos identificar que proceden de otra variante del otomí pero sabemos de donde son, cuando sepamos aprovechar los grandes pensadores e investigadores de nuestra propia lengua, estaremos avanzando como etnia, tenemos arraigada la idea de que el hombre de razón, el mestizo o extranjero, si lo dice algunos de ellos lo aceptamos, pero si lo dice otra persona de nuestra familia lingüística lo rechazamos.

Postura de Donaciana Martín Conteras, para la maestra es más fácil escribir la /u/ como consonante y como vocal, que tenga estas dos funciones que con el contexto se sabe de qué palabra se hace mención, los argumentos que se han presentado en cuanto al uso de la /w/ no han sido convencibles para ella y los demás del valle del mezquital quienes siguen esta postura, al escuchar los argumentos de los diferentes exponentes, ella ha comentado que si las demás variantes la necesitan que la usen ella no la necesita, claro defendiendo a los del valle del mezquital. Su postura en cuanto a la letra /h/ es que siempre se escriba antes de cualquier grafía, esta postura es cuestión estética no se está pensando en lo fonológico.

Su postura en cuanto al saltillo /’/ es que siempre va después de las demás consonantes para ella no se escucha antes, los que la escuchan antes es que no es su lengua materna, la maestra ha escrito documentos con esta postura y es aceptable, no se tenía una norma consensuada en conjunto con los demás estados, y es una oportunidad para hacer un análisis amplio de la escritura a través de los tiempos, no se había hecho una crítica de cómo se ha escrito, ni era necesaria porque cada quien escribía para su variante y se puede entender que muchos de los escritos fueron de manera personal, nunca se vio como una forma de comunicase de manera cotidiana, para transmitir un conocimiento y a la vez adquirir este conocimiento

El profesor Eustacio Esteban Ventura, su idea es hacer una distinción entre las palabras que se escuchan cortas y las que se escuchan más alargadas, en su experiencia en la capacitación del personal docente de la región 01 de Amealco se percató que había pares de palabras en donde solamente se distinguía por un alargamiento pero que cambiaba de significado, su propuesta fue representarlas con doble vocal, por eso cuando se discutió de los tonos y se tocó el punto del tono ascendente, y las palabras eran las mismas que el tenia, se acordó de usar la doble vocal para tono ascendente, esto se analizó los pro y contras, y los que la venían representando con un acento en realidad no la veían como acento ni como tono, simplemente la usaban para señalar que eran dos palabras con tonos diferentes.

Mi propia postura en cuanto a algunas grafías varias que he defendido en los diferentes encuentros. Las semi consonantes /y/ y /w/ que son muy importantes para la escritura de la lengua, en este caso fungen como consonantes pero tienen una combinación consonántica con el saltillo y siempre se escribe antes de estas grafías, /'y/ en la lengua hñähñu no se escribe la /ll/, la escritura de la /y/ es muy productiva, si no se ha presentado mucha discusión en esta letra es porque no se descubierto algunas combinaciones como {yot'i} que es alumbrar y para formar un sustantivo seria agregándole una /n/ para que sea {nyot'i} luz o alumbradora, la palabra {yuni} *huele* para sustantivarlo sería {nyuuni} olor o perfume, ha sido beneficioso que no se defendió esta construcción de palabra porque agilizó los acuerdos no hubo debate, se escribe /ñot'i/ luz o alumbradora y {ñuuni} olor o perfume. Es posible que cuando surjan analistas ñäñhu pedirán que se cambie la norma ortográfica de acuerdo a un análisis más profundo.

Mi postura de la /w/ es que es una consonante muy diferente a una vocal. La /w/ es la /w/ y la /u/ la /u/ es una idea muy tajante pero la realidad es que existe la consonante /w/ y la vocal /u/ no es la misma, otra distinción es que la /u/ no es una semi consonante, mi postura de escribir esta grafía es porque facilita la escritura, y la pronunciación es más cercana a las variantes y evita la confusión sobre otras construcciones que tiene la lengua hñähñu, aunque no se entienda del todo ahora, como lo mencionó el profesor Manuel Álvarez del estado de México en la reunión interestatal en Querétaro abril de 2012. Es necesario la

/w/ a inicio de palabra para poder representar el saltillo que antecede a /w/ {‘wada] maguey, porque si escribo {‘uada} la regla de las palabras que inician con una vocal se pronunciará el saltillo pero no se representará gráficamente, esto causa problemas en la palabra {wa} pie, no queriendo escribir la /w/ escribo {ua} en esta palabra que no tiene saltillo al inicio pero a la regla de que las palabras que inician con vocal se tiene que pronunciar con saltillo antes porque todas las palabras en la lengua hñähñu nunca inicia con vocal, por estas reglas no es posible usar la /u/ a inicio de palabra porque su pronunciación tendría que ser {‘wa} se estaría cambiando la pronunciación original. Otra confusión que se está provocando al escribir /u/ en vez de /w/ es consonante o tono ascendente en la palabra {xuua} Juan, al juntarse las dos /u/ se pensaría que es un tono ascendente que la regla dice que se representara con doble vocal, otros ejemplos {muwi} y {muui} costo o valor, {xuuwa} y {xuuua} lavarse los pies, en el hñähñu, hay una palabra para lavarse ciertas partes del cuerpo solamente que es diferente a bañarse, {uwa} y {uua} dolor de pie, al igual a la palabra anterior para cada parte del cuerpo que duela es una palabra se estará rompiendo el patrón silábico que es cv, ccv, cccv, cvv, pero no hay cvvv, no hay triptongos en la lengua hñähñu, entonces los que defienden escribir la /u/ como consonante y vocal para simplificar la escritura y lectura, si se está pensando para una población amplia que son los ocho estados con sus variantes regionales, no se está simplificando sino haciéndolo difícil de entender el sistema de escritura de la lengua, es posible que no se ha hecho un análisis considerando el documento de la norma ortográfica como un todo y que una parte debe de apoya las otras reglas no contradiciéndolas u obstaculizando esas reglas.

Otro par de grafías que comparten combinaciones y funciones similares es el saltillo /’/ y la /h/, estas dos letras se deben de escribir en donde sea necesaria, porque cambia de significado. Estas dos grafías son tan parecidas, que si se omite una, se debe de omitir la otra, pero no se hará porque son muy productivas

A principio de palabras

{‘wada} *maguey* {hwada} *cuartillo*

{‘wene} *bebé*	{hweki} *compasión*
{‘wini} *dar de comer*	{hwit’i} *soplar*
{‘wet’e} *asentar*	
{‘weti} *apagar*	{hwet’i} *apagar*
{‘waki} *quebrar*	{hwa} *ala*
{‘wöi} *llover*	{hwö} *pez*
{‘wi} *soñar*	{hwi} *hornear*
{‘wite} *quien lleva de comer*	
{‘wet’i} *tostar en comal*	{hwe’i} *rayo*

En estos encuentros he mantenido que la /’/ glotal es una consonante porque nunca termina en una palabra pero si inicia en la palabra y silaba, cuando se presentó como un rasgo que modificaba la consonante que le antecedía, no se tenía la oportunidad de precederlas, es una de las consonantes muy productiva, va a inicio de palabras, en medio y nunca al final. Como coloco el saltillo en las diferentes combinaciones, con las oclusivas sordas y la africadas siempre se escribirá después, aunque en la combinación con las oclusivas sordas es una pronunciación simultánea, se pronuncia al mismo tiempo pero en la detección del sonido la mayoría de los hablantes sabe que hay algo que está en medio de las consonantes /p/, /t/ y /k/ y la vocal por eso el saltillo es mejor colocarse después de estas consonantes. En las africadas es muy notable que van después por la fricativa que hay lo dígrafos, la construcción de una africada es una oclusiva seguida de una fricativa y es audible la presencia del saltillo después de estas, en la /ts/ hay palabras que llevan un saltillo antes de la /ts/ y su saltillo que va después {pe’ts’i}.

Mi postura en cuanto a la /tx/ es más original y se hace una combinación de dos grafías que hay en el mismo repertorio, su posición es más dental que alveolar o palatal, se conserva la pronunciación exacta de las palabras, hay posturas contrarias que no se le debe de prestar mucha atención a lo fonológico, a la velocidad que va la normalización y la apropiación de la

escritura en la lengua hñähñu, es posible que cuando se conozca la escritura ya no exista la oralidad, lo ideal es que vallan a la par. La experiencia que tenemos que los que han sido muy cerrados a su forma de escribir, han pasado más de 30 años y no hay seguidores.

Los tonos. Mi postura en cuanto a los tonos, es que el tono ascendente se tiene que escribir independiente si tiene par mínimo o no, porque le da una entonación correcta a la palabra, el tono alto con que se represente en los artículos posesivos y en los proclíticos verbales, es suficiente

Simplificaciones para escribir el hñähñu

El saltillo va antes de las consonantes: ‘b, ‘r, ‘w ‘y

Después de las consonantes; p’, t’, k’, t’, ts’,

En las consonantes nasales va antes; ‘m, ‘n, ‘m y después m’, n’, ñ’ depende del significado, el comportamiento del saltillo en estas consonantes es muy particular es donde la mayoría de los hablante y aun a los escritores no se dan la idea porque la quieren tratar como en la combinación con las otras consonante, que siempre va antes o después, en el hñähñu no es así. Cuando se combina con las nasales su posición es antes y después, y es notable por el sonido fuerte del saltillo y el del sonido suave de las consonantes nasales. La necedad de escribirse antes de estas consonantes es que quieren uniformidad al escribirse, pero por la particularidad de la lengua no es posible porque la posición del saltillo cambia según el significado.

Otro aspecto que se puede notar en la escritura del saltillo es cuando parte algunas palabras y es antes de m y de la ts, es diferente a las demás posiciones porque en las otras hay un cierre del aire entre una consonante y una vocal, y en este caso parte la silaba, algunos dicen que el saltillo va con la primera silaba y otros que es con la silaba siguiente porque pasa en palabras bisilábicas regularmente, a mi parecer va con la silaba siguiente porque las palabras en hñähñu no terminan en consonante, o aquí tiene otra función o se

tendría que buscar una representación gráfica cuando se escucha en medio de las silabas. Es importante mencionar que no es muy frecuente.

6.2 propuesta de la escritura de las grafías y su aplicación

En este su apartado se hará un análisis minucioso de la escritura de cada una de las grafías que se usa para escribir la lengua hñähñu, comentando en que se puede mejorar y el porqué de estos cambios.

a, ä, a, b, ch, d, e, ë, e, f, g, h, i, ï, j, k, kj, l, m, n, ñ, o, ö, o, p, r, s, t, th, ts, u, ü, u, w, x, y, z, ‘,

Se presenta los detalles de la escritura de las consonantes y sus combinaciones. En la primera columna como se escribe al inicio de palabras, en la segunda la forma en que se escribe en medio de palabras de una manera simple y en la última columna se muestran las diferentes combinaciones de la consonante con otra u otras.

6.2.1 Uso de las consonantes

La **/b/ es una consonante bilabial sonora** y se escribe tiene mucha productividad en todas las variantes del otomí

inicio	medio	antes de las letras **d**, **g**, **j**, **k**, **r**, **x**, **y**.
bätsi ‘niño’ **b**exa ‘borrega’ **b**uxa ‘bolsa’ **b**iyu ‘pollito’ **b**o ‘quiote’ botsi ‘equipaje’ bojö ‘fierro, hierro’.	tsi**b**i ‘fuego’ xo**b**o ‘pato’ zu**b**i ‘gringo’ the**b**e ‘collar’ xa**b**o ‘jabón’ nza**b**i ‘cansancio’	ts’i**b**do ‘nuca/garganta’ nsa**b**do ‘sábado’ do**b**ga ‘coralillo’ ’bo**b**ga ‘vaca negra’ xa**b**gägi ‘ráscame’ xi**b**jä ‘lámina’ nju**b**jä ‘alcancía’ xi**b**k’ö ‘hoja de camote’ ndo**br**u ‘burro grande o macho’ m**b**rä ‘era [verbo]’

		ño**b**ri ‘arrepentimiento’ o**b**xi ‘uva’ nä**b**xi ‘nabo’ nu**b**ye ‘ahora’ xi**b**ya ‘dile ahora’ ma**b**ya ‘vete ahora’ hmi**b**ya ‘préstalo’

Fuente: Elaboración Propia con base en la reunión (2002)

La **/ch/ es una consonante africada palatal sorda**, no es muy productiva porque de una variante a otra cambia a /ts/ y a /t/ la propuesta es que se escriba con /tx/ porque las dos consonantes que se combinan son parte del abecedario hñähñu, no así la combinación /ch/ la /c/ no existe en el alfabeto.

inicio	medio	combinado
chu ‘anciana’ **ch**ala ‘alegre’ **ch**’ulo ‘chico’ **ch**’utho ‘poco’ **ch**’uki ‘encogerse’, **ch**ugu ‘perro’	bo**ch**u ‘bisabuela’, chä**ch**ä ‘copete’, ngo**ch**i ‘bolso de mujer’, kuchu ‘perro’ t’uchi ‘perrito’.	

Fuente: Elaboración Propia con base en la reunión (2002)

La **/d/ es una consonante dental sorda**

inicio de palabra	medio de palabra	antes de las letras **b**, **g**, **j**, **m**, **n**, **r**;
demza ‘nuez’ **d**o ‘piedra’ **d**a ‘ojo’ **d**ooni ‘flor’ **d**ese ‘capulín/durazno’ däta ‘grande’	ta**d**a ‘señor máscara’ ma**d**a ‘molcajete’ ä**d**o ‘piedra rasposa’ i**d**ä ‘hermano de la mujer’	n’a**d**bu ‘allí mismo’ thä**d**bu ‘amárralo allí’ ma**d**bu ‘ve por ahí’ ma**d**ga ‘lagartija’ bo**d**ga ‘negra’ tsa**d**ga ‘lagartija negra’

dutu ‘ropa’ denthi ‘rama de palma’.	ku**d**u ‘cosquilla’ xi**d**a ‘pestaña’	xi**d**ju ‘ejote’ yo**d**mi ‘veinticinco centavos’ xi**d**ni ‘pétalo’ maa**d**ni ‘vendedor de flores’ maa**d**nu ‘vete por allí’, jo**d**ri ‘cempasúchil’ wä**d**ri ‘jardín’.

Fuente: Elaboración Propia con base en la reunión de Agua de Carrizo San Pablito, Pahuatlan, Puebla. (2002)

La **/f/ es una consonante fricativa bilabial sorda**, representa la misma /f/ en el semidesierto del valle del mezquital y Querétaro y Guanajuato. Representa a la /p^h/ en el sur de Querétaro y la variante del centro.

inicio de palabra	medio de palabra	antes de las letras n y r
fani ‘caballo’ **f**antho ‘venado’ **f**aspi ‘llamarada’ **f**ui ‘sombrero’ **f**oge ‘ladrar’ **f**o’yo ‘estiércol ovino’ **f**ugi ‘espuma’.	mefo ‘chaparro’ së**f**i ‘panal’ xo**f**o ‘pizca’ xï**f**i ‘petate’ xi**f**i ‘dile’ xë**f**o ‘intestinos’	da**f**ni ‘comprador de caballo’ za**f**ni ‘zacate’ ’yo**f**ri ‘aguja’ xi**f**ri ‘cuero/piel’ kam**f**ri ‘creer’ do**f**ri ‘tejocote’

Fuente: Elaboración Propia con base en la reunión de Agua de Carrizo San Pablito, Pahuatlan, Puebla. (2002)

La /g/ es una consonante oclusiva velar sonora, se usa en todas las variantes del otomí, INALI (2009)

inicio de palabra	medio de palabra	no tiene combinaciones
gu ‘oreja’ **g**äne ‘abejorro’ **g**one ‘mudo’	ä**g**i ‘esconder’ ta**g**i ‘caerse’ ’yo**g**u ‘parte posterior	

gini ‘agua de nixtamal’ **g**uto ‘nueve’.	de la oreja’ nde**g**a ‘manteca’ tso**g**e ‘encender’.	

Fuente: Elaboración Propia con base en la reunión de Agua de Carrizo San Pablito, Pahuatlan, Puebla. (2002)

La **/h/ es una consonante fricativa glotal sorda**, en su combinación con las consonantes nasales depende de la variante dialectal del otomí es su posición, en la variante del otomí del valle del mezquital es /hñ/ para escribir hñuni Hernández y victoria (2004), mientras que la mayor parte de la variante del otomí del noroeste y bajo del noroeste es ñhuni, Palancar (2009).

inicio de palabra	medio de palabra	antes de las letras **m**, **n**, **ñ,**
Handi ‘ver’ **h**angu ‘cuánto’ **h**ää ‘sí’ heni ‘reparte’ **h**inä ‘no’ **h**oki ‘hacer, arreglar’ **h**oni ‘buscar’	kä**h**ä ‘tuna’ mo**h**i ‘plato’ de**h**e ‘agua’ haa**h**o ‘zorro’ t’o**h**o ‘cerro’ du**h**u ‘cantante’ thuu**h**u ‘nombre’ thu**h**me ‘pan’ maa**h**mi ‘cara larga’ ko**h**mi ‘familia’ kaa**h**mi ‘ladear’ pa**h**ni ‘camisa’ xa**h**nate ‘profesor profesora’ nzo**h**ni ‘cítalo’ dä**h**ni ‘gran ciudad’ the**h**ñä ‘carbón’ mponga**h**ñä ‘traductor’	**h**me ‘tortilla’ **h**mii ‘cara’ **h**muu ‘patrón’ **h**nini ‘pueblo’ **h**noho ‘gordura’ **h**ñäfi ‘migajas’ **h**ñäki ‘quitar’ **h**ñu ‘tres’ **h**ñäts’i ‘dentista’ **h**ñe ‘barranca’ **h**yadi ‘sol’ **h**yaki ‘mugre/separar’ **h**yoni ‘buscar’ **h**yote ‘asesino’ hwexda ‘mirada enojada’ hwähi ‘milpa’ hwi ‘horno’

	nt'o**h**ñä 'vocal' mahme 'tortilla gorda'. m<u>a</u>hwi quetsquemetl	

Fuente: Elaboración Propia con base en la reunión de Agua de Carrizo San Pablito, Pahuatlan, Puebla. (2002)

Lista de pares mínimos en donde la /h/ hace que el verbo sea impersonal y al mismo tiempo es un sustantivo. La combinación /hm/, /hn/ y /hñ/ en la variante del otomí del noroeste, van primero las consonantes nasales, las combinaciones son de las siguientes maneras: /mh/, /nh/ y /ñh/, solamente en este cambio que surge en los verbos en las palabras anteriores son iguales, Hernández y victoria (2004).

Lo que se ha discutido en las reuniones interestatales para la normalización de la escritura de la lengua hñähñu es la /h/ pero lo que se ha ignorado, es la función especial de las consonantes nasales para transformar palabras como en la toponimia [xido] tepetate y {nxido} es el tepetatal. En el verbo {hi} lavarse la cabeza para convertirlo en impersonal {ñhi} se está lavando la cabeza, cuando ya lleva /h/ se le antepone la /ñ/ como en {hoo} lo ve bueno {ñho} bueno.

Mati	'grítale'	hmati	'convocatoria'
Mihi	'prestar'	Hmihi	'préstamo'
munts´i	'juntar'	hmunts´i	'reunión'
Mä	'decir'	Hmä	'dicho'
Mädi	' lo ama'	hmädi	'amar'
Maki	'apartar'	hmaki	'lo apartaron'
Meya	'marcar'	hmeya	'lo marcaron'
Nei	'bailar'	hnei	'baile'
nats´i	'atravesar'	hnats´i	'atravesado'
Ne	'quiere'	hne	'querido'
Ñähñu	'hablante'	hñähñu	'idioma'

Ñuni	‘comer’	hñuni	‘comida’
Ñäfi	‘masticar’	Hñäfi	‘sobras’

Cuando el verbo inicia con /ñ/ es que el sujeto lo hace por sí mismo sin apoyo de otra persona

Ñ’ani	gatea		
ñ’ani	pregunta	ani	le pregunta
Ñ’edi	despidiéndose	edi	despedir
Ñ’othe	curarse	othe	curar
Ñ’ot’i	inscribirse	ot’i	escribir

Cuando el verbo inicia con /h/ se antepone una /t/.

Hudi	sentado	thudi	asiento
Huxi	chiflar	thuxi	silbato
Hufi	abrazar	thufi	abrazo

Cuando los verbos inician con /t/ se introduce la /h/

Tuhu	canta	thuhu	cancion
Toki	tronchando	thoki	tronchado
Tode	colgar al pecho	thode	collar
Tuki	cortar fruta con la mano	thuki	cortado

La **/j/ es una consonante fricativa velar sorda**, en las variante del noroeste, noroeste bajo y la variante del centro es una /k^h/ Palancar (2009). Si en los encuentros interestatales no se ha tomado en cuenta que grafía representar este sonido pero se ha tomado el acuerdo de pronunciarla y se respetará la forma local de pronunciarse.

inicio de palabra	medio de palabra	antes de la letra **r**
ji ‘sangre’ **j**ihni ‘saliva’ **j**uni ‘barba’ **j**uuni ‘metate/ masa’ **j**ähñä ‘rezo’ **j**ät’í ‘tamal relleno’ **j**ät’i ‘ahogarse’ jöpi ‘reliquia/ bendecir’	ma**j**ä ‘sacerdote’ ni**j**ä ‘iglesia’ me**j**ä ‘madrina’ ta**j**ä ‘padrino’ zexjo ‘pantalón’ kax**j**o ‘axilas’ ‘ñu**j**i ‘venas xi**j**i ‘glúteos’	de**j**rin ‘machigüe’ ‘be**j**ri ‘arco iris’.

Fuente: Elaboración Propia con base en la reunión de Agua de Carrizo San Pablito, Pahuatlan, Puebla. (2002)

La **/k/ es una consonante oclusiva velar sorda**, se presenta simple y eyectivas se da a principio de palabra, así como en medio

inicio de palabra	En medio de palabra	antes de la letra **r y ‘**
kuts’i ‘cueva’ **k**ähä ‘tuna’ **k**weta ‘oruga’ **k**ahai ‘golondrina’ **k**wati ‘pégalo’ **k**äts’i ‘trasplantar’ **k**ut’gu ‘garrapata’ **k**unthe ‘nadar’ **k**uxmähyats’i ‘ventana’ **k**’axt’i ‘amarillo’. **k**’ani ‘cuartiadura’ **k**’aani ‘quelite’ **k**’eñä ‘víbora’ **k**’oi ‘copia’ **k**’une ‘tartamudo’ **k**’oto ‘grillo’ **k**’apaxu ‘jícama’	mi**k**i ‘concuño’ ’ra**k**i ‘dame’ ix**k**i ‘azul/agrio’ yu**k**i ‘estar agachado’ xu**k**i ‘limpiar/lavar’ nde**k**i ‘cargar con mecapal’ xe**k**i ‘despedazar’ ’be**k**i ‘sacar la lengua’	tu**k**ru ‘tecolote’ wä**k**’ri ‘variedad de quelite’ xifi**k**’eñä ‘ciempiés’ ’ro**k**’a ‘papa’ ’ra**k**’a ’dame eso’.

Fuente: Elaboración Propia con base en la reunión de Agua de Carrizo San Pablito, Pahuatlan, Puebla. (2002)

La **/kj/ es una consonante oclusiva aspirada velar sorda**. La lista no es grande porque en la mayoría de la las variantes la escriben con /j/ este sonido la tiene la variante del noroeste, noroeste bajo y la del centro, pero solamente la inicia a representar el pueblo de San Ildefonso, Tepeji del Rio Hidalgo. Si estas variantes la escriben es mejor /kh/ y representar la /ph/ para llevar uniformidad con /th/ que son oclusivas aspiradas, como lo defendía el Profesor Emigdio Cruz Marcos, que le dejaran la /kj/ porque su pueblo así lo escribía, en el encuentro nacional de asesores del INEA octubre de 2008

inicio de palabra	En medio de palabra	
kjwädä 'hermano mayor dicho por el hombre' **kj**wa 'conejo' **kj**i 'sangre' **kj**o 'hongo' **kj**ädo 'cerca' **kj**ähne 'lengua'	Ä**kj**e 'dormirnos (exclusivo)' te**kj**e 'crecemos' nos. exclusivo,	

Fuente: Elaboración Propia con base en la reunión de Agua de Carrizo San Pablito, Pahuatlan, Puebla. (2002)

La **/l/ es una consonante liquida alveolar sonora**,

inicio de palabra	En medio de palabra	
lele 'bebé' **l**ofe 'barba de chivo', **l**omu 'loma'	t'u**l**o 'chico' lo**l**o 'bola' ko**l**i 'guajolote' u**l**u 'tela'	

Fuente: Elaboración Propia con base en la reunión de Agua de Carrizo San Pablito, Pahuatlan, Puebla. (2002)

La /**m/es una consonante nasal bilabial sonora**

Inicio de palabra	En medio de palabra	antes de: **b**, **f**, h, **p**, **’**
mada ‘molcajete’	ja**m**ädi ‘gracias’	u**m**bäbi ‘dale’
mänxa ‘elote’	’bo**m**u ‘arena’	ta**m**bi ‘cómprale’
Maxuni ‘Michoacán’	xa**m**u ‘chayote’	po**m**bi ‘cámbialo’
muza ‘zapote’	dä**m**e ‘esposo’	pu**m**bo ‘pájaro carpintero’
methuza ‘flautista’	xi**m**o ‘jícara’	ju**m**bojä ‘cadena’
mexe ‘araña’	nda**m**u ‘pepita’	ñä**m**fo ‘hispanohablante
meni ‘lavandera’		nxu**m**fo ‘hispanahablante’
mbo ‘adentro’		zo**m**fo ‘renacuajo’
mbehe ‘viernes’		xa**m**pate ‘profesor’
mbeni ‘piensa’		xa**m**pte ‘profesor’
mbi’mhai ‘terremoto’		pe**m**pi ‘mándale’
mfeeni ‘pensamiento’		ta**m**’i ‘comprar chiles’
mfuni ‘colgado’		dädi**m**’axi ‘jitomate’
mfo’mi ‘gabán’		do**m**hi ‘tepalcate
mfidi ‘cama’		de**m**za ‘nuez’
mpa ‘día o calor’		xi**m**hai ‘mundo’
mpë ‘robar’		ju**m**hai ‘cacahuate’
mpa ‘vender’		
mpehni ‘abrazo’		
m’o ‘mil’		
m’aki ‘garrocha’		
m’ant’i ‘pañal’		
m’oñä ‘calandria [ave]’		
M’onda ‘México’		
m’ango ‘canicería’		

Fuente: Elaboración Propia con base en la reunión de Agua de Carrizo San Pablito, Pahuatlan, Puebla. (2002)

La **/n/ es una consonante nasal alveolar sonora**, este fonema sustantiviza el verbo {hwäni} y {hwät'i} mover, con la /n/ {nhwäni} y {nhwät'i} es temblor

Inicio de palabra	En medio de palabra	antes de **d**, **g**, **j**, **k**, **s**, **t**, **th**, **ts**, **x, z**, **'**
nääni 'cal' **n**unu 'allí' **n**e 'boca' **n**uuni 'pelota' **n**amxe 'telaraña' **n**i'tsi 'dormirse' **n**onge curva inclinada' **n**doo 'hombre' **n**do 'granizo' **n**dee 'tarde' **n**go 'carne' **n**gode 'falda' **n**gu'ni 'gallinero' **n**jäpi 'bendecir' **n**jabu 'así es' **n**ju 'amargo **n**kooni 'resbaloso' **n**koni 'negar' **n**keni 'flojo [no apretado]' **n**su 'cuidar' **n**sute 'guardia' **n**sani 'volar, cuna, hervir' **n**tot'i 'doblar' **n**tindo 'borracho' **n**tai 'compra' **n**thähi 'lazo' **n**thäti 'casarse'	koo**n**i 'resbaloso' doo**n**i 'flor' mi**n**ä 'ardilla' me**n**i 'lavandera' juu**n**i 'metate' jä**n**e 'lengua'	hya**n**di 'mira' zä**n**di 'amansar' t'e**n**do 'honda', ñu**n**de 'cresta de ave' too**n**gu 'edificio' tä**n**gu 'ratón grande' tä**n**gi 'rodar' hä**n**ja 'como es' nk'i**n**jua 'armadillo' 'ro**n**jua 'ayate' hä**n**kagi 'tráemelo' pe**n**ki 'mándamelo' ho**n**se 'solo' ta**n**sei 'comprador de pulque' hä**n**se 'recibe solo' bä**n**te 'favor' hi**n**te 'no hay' 'wi**n**te 'que da de comer' za**n**te 'maldice' dä**n**the 'río caudaloso' mo**n**the 'remolino de agua' ta**n**the 'cascada' dä**n**ts'i 'quejarse' doo**n**ts'i 'trastumbar' e**n**ts'i 'aventar hacia arriba' mä**n**xa 'elote' ngu**n**xadi 'escuela' 'ra**n**xu 'viuda'

nthebe ‘cien’ **n**tsa ‘muerde’ **n**tsa ‘competencia’ **n**tsuni ‘cuidarse’ **n**xuni ‘hacer el nixtamal’ **n**xuni ‘águila’ **n**xä ‘apestoso’ **n**xoki ‘abrió’ **n**yuni ‘olor, aroma’ **n**zafi ‘cohete’ **n**zaki ‘vida, salud’ **n**zofo ‘háblale’ **n**’a ‘uno’ **n**’atho ‘uno solo’ **n**’ate ‘veinte’ **n**’itho ‘temprano’		ma**n**za ‘charola’ ’mi**n**za ‘huizache’ ts’ä**n**za ‘palo puntiagudo’ mu**n**za ‘papaya’ pee**n**ts’i ‘doblar’ xää**n**ts’i ‘pelar’ mu**n**’e ‘palma de la mano’ gi**n**’we ‘mosca’ mamä**n**xät’ä ‘órgano (variedad de cactus)’

Fuente: Elaboración Propia con base en la reunión de Agua de Carrizo San Pablito, Pahuatlan, Puebla. (2002)

La **/ñ/ es una consonante nasal palatal sonora**

Inicio de palabra	En medio de palabra	antes de **h**, **’**
ñääni ‘orilla’ **ñ**uni ‘comer’ **ñ**ä ‘cabeza/hablar’ **ñ**ot’i ‘luz, foco’ **ñ**äxundo’yo ‘calavera’. **ñ**’aani ‘gatear’ **ñ**’i ‘chile’ **ñ**’u ‘dulce’ **ñ**’u ‘preñada’ **ñ**’äi ‘zorrillo’	xi**ñ**u ‘nariz’ k’e**ñ**ä ‘víbora’ zo**ñ**ä ‘cabeza descubierta’ m’o**ñ**ä ‘calandria me**ñ**u ‘dinero’	ti**ñ**hä ‘sofocado’ mpa**ñ**ha ‘discusión’ thänt’ä**ñ**’i ‘salsa’ tsat’ä**ñ**’i ‘cardenal (ave)’ joxa**ñ**’i ‘enchilada’

ñ’udi ‘mostrarse’ **ñ**’ahä ‘duérmete’		

Fuente: Elaboración Propia con base en la reunión de Agua de Carrizo San Pablito, Pahuatlan, Puebla. (2002)

Al anteponer la **/ñ/** la de significado la palabra

he	‘abrigo’	ñhee	‘abrígate’
huts’i	‘colocar’	ñhuts’i	‘colócatelo’
häts’i	‘llevar’	ñhäts’i	‘llévatelo’
handi	‘ver’	ñhandi	‘verse con otro’
hi	‘bañar’	ñhi	‘báñate’
hote	‘mata’	ñhote	‘¡mata!’
honi	‘busca’	ñhoni	‘buscando’
hai	‘tierra’	ñhai	‘se hizo tierra’
huxi	‘chifla’	ñhuxi	‘que chifle’
heni	‘corta’	ñheni	‘se corta’
hets’e	‘cobijar’	ñhets’e	‘cobijarse’
hudi	‘sentar’	ñhudi	‘siéntate’
hu	‘peso’	ñhu	‘que pesa’
hoki	‘arreglar’	ñhoki	‘arréglate’

La **/p/ es una consonante oclusiva bilabial sorda** se escribe simple como eyectiva son pocas, en la variante dialectal del centro y del noroeste y noroeste bajo INALI (2009), en donde se aprecia la /p’/ como en {nup’u} ahi y todas sus derivaciones {hñup’u} siéntate ahí, {‘bap’utho} párate ahí nomás, en las otras variantes es /’b/ para decir ahí {nu’bu}, pero si usan la /p’/ en un imperativo de una segunda y está a una tercera del plural, {xip’u} dile a ellos

Inicio de palabra	En medio de palabra	antes de **y**, **’**
pat’i ‘calentar’ **p**ede ‘contar’	me**p**a ‘trabajador por día’	me**p**ya ‘¡vámonos ahora!’ do**p**ya ‘pinacate’

pegi ‘acuéstalo’ **p**ahni ‘camisa’ **p**ont’änt’edi ‘punto de cruz’ **p**ozu ‘víbora de cascabel’	xi**p**i ‘dile’ ngo**p**a ‘día de fiesta’ jä**p**i ‘bendecir’ k’a**p**axu ‘jícama’ ndä**p**o ‘hierba’ ts’a**p**o ‘chicle’	hme**p**yä ‘herrar’ jä**p**yo ‘cirio bendito’ ne**p**’u ‘sigue ahí/ allí’ to**p**’i ‘aplastar con las manos’ xi**p**’u ‘dile a ellos’ um**p**’u ‘dale a ellos’

Fuente: Elaboración Propia con base en la reunión de Agua de Carrizo San Pablito, Pahuatlan, Puebla. (2002)

La **/r/ es una consonante prap o vibrante simple alveolar sonora** es de bajo rendimiento en el posesivo {ri} tu, {ri nguu} tu casa Palancar (2009) y en el artículo singular {ra} que es el o la. Las demás palabras le anteceden el saltillo

En /r)/ solamente se usa para expresar excesivo, {ra ntse} Palancar (2009). Hace mucho frio. La otra expresión es para mostrar molestia a alguien querido {re thu} mañocito, {re xahnate} ¡ese maestrito!

La /**s/ es una fricativa alveolar sorda**, algunas palabras en las variantes del centro y noroeste cambia a /x/ como en {sints’i} hombro cambia a {xinxi}

Inicio de palabra	En medio de palabra	antes de **j**, **p**, **k**, **th**,
suni ‘nixtamal’ **s**ëfi ‘panal’ **s**ösi grano **s**ifi ‘dile’ **s**ani ‘peine’ **s**aha ‘uña’ **s**uda’thi ‘enfermera’, **s**ont’i (variedad de durazno), **s**intsi ‘hombro, omóplato’	häse ‘traer solo’ gi**s**ëi ‘sanguijuela k’o**s**e panchihuas	’ro**s**jwa ‘conejo’ de**s**ji ‘sangre aguada’ fa**s**pi ‘llamarada’ de**s**pi ‘braza’ ‘bo**s**pi ‘ceniza’ ne**s**pi ‘fogón’ nsa**s**ki ‘peineta’ pa**s**ki ‘levántame’ pe**s**ki ‘guárdame’ ju**s**tho ‘alzando’ ze**s**thi ‘zapato’.

Fuente: Elaboración Propia con base en la reunión de Agua de Carrizo San Pablito, Pahuatlan, Puebla. (2002)

La **/t/ es una consonante oclusiva dental sorda**, es una consonante muy productiva, hay simple, eyectivas y aspiradas.

Inicio de palabra	En medio de palabra	antes de **k**, **p** y **’**
taxjuni ‘voladores (danza de…)’ **t**ini ‘encontrar’ **t**oo ‘suegra’ **t**udi ‘algodón’ **t**’i ‘sueño’ **t**’oo ‘vara’ **t**’axda ‘ojos blancos’, **t**’äste ‘tijeras’ **t**’exu ‘hoz’.	xi**t**a ‘viejo’ xi**t**o ‘botella’ gä**t**u ‘colibrí’ yoto ‘siete’ xite ‘gabazo de lechuguilla’	ma**t**ki ‘llámame’ xi**t**ka ‘sírvame’ pe**t**ke ‘cuéntame’, ge**t**pu ‘cerca de allí’ kua**t**pu ‘pégalo, resguárdate’ xi**t**pu ‘échalo allí’, xä**t**’ä ‘nopal’ paa**t**’i ‘se calentó’, nk’u**t**’i ‘hipo/deshilar’ xa**t**’i ‘caer el pelo’ tho**t**’i ‘hoja para tamal’ thöt’i ‘amarrar’ thi**t**’wa ‘calcetín’

Fuente: Elaboración Propia con base en la reunión de Agua de Carrizo San Pablito, Pahuatlan, Puebla. (2002)

La **/th/ es una consonante oclusiva aspirada sorda**, es productiva. La parte norte del otomí del noroeste y la variante del otomí de la sierra es una /ð/ oclusiva aspirada dental sonora, por eso la propuesta de la sierra es que fuera /dh/ al poner los ejemplos en la norma ortográfica no le sonaban a la pronunciación natural de sus variantes.

Inicio de palabra	En medio de palabra	
thai ‘deuda’ **th**ä ‘mazorca’ **th**ebe ‘collar’ thedi ‘tamal’ theni ‘rojo’ **th**oki ‘pásalo thode ‘collar’ **th**uuhu ‘nombre’ thuuxi ‘silbato’	xä**th**e ‘agua hedionda’ xu**th**a ‘espalda’ xi**th**e ‘tabla’ ’bo**th**e ‘café’ ga’tho ‘todo, todos’	

Fuente: Elaboración Propia con base en la reunión de Agua de Carrizo San Pablito, Pahuatlan, Puebla. (2002)

La **/ts/ es una consonante africada dental sorda**

Inicio de palabra	En medio de palabra	
tsihai ‘salitre’ **ts**iki ‘bajar, trago’ **ts**ithe ‘tomar agua’ **ts**okmo ‘escorpión’ **ts**’afi ‘caries, muela’ **ts**’apo ‘chicle’, **ts**’änza ‘palo puntiagudo’ **ts**’ii ‘diente’ **ts**’udi ‘puerco’	bä**ts**i ‘niño, niña’ ma**ts**e ‘lombriz’ mo**ts**a ‘canoa’ **ntsu** ‘espanto’ ’na**ts**’i ‘brincar’ po**ts**’i ‘emanar’ mahya**ts**’i ‘amanecer’ hmun**ts**’i ‘reunión’.	

Fuente: Elaboración Propia con base en la reunión de Agua de Carrizo San Pablito, Pahuatlan, Puebla. (2002)

La **/w/ es una aproximante (semiconsonante) labial sonora,** es muy productiva y existe el sonido en todas las variantes del otomí, en su mayoría le antecede el saltillo

Inicio de palabra	En medio de palabra	
wa ‘pie’ **w**a’ni ‘pata de pollo’ **w**adi ‘terminar’ **wa**t’i ‘acercar’ **w**át’i ‘enjuagar’ **we** ’gritar’ •	h**w**i ‘horno’ mahwi ‘quetzquemetl’ me**wi** ’acompañar’ Xu**wa** ’Juan’ xö’**wë** ‘tantarria’ zu’**wë** ’animal’	

Fuente: Elaboración Propia con base en la reunión de Agua de Carrizo San Pablito, Pahuatlan, Puebla. (2002)

La ***/x/* es una consonante fricativa palatal sorda**

Inicio de palabra	En medio de palabra	antes de: **b**, **d**, **j**, **k**, **m**, **n**, **ñ**, **p**, **t**, **th**, **’**
xaha ‘tortuga’ **X**anxua ‘Zitácuaro’ **x**äju ‘hormiga’ **x**iza ‘encino, papatla’ **x**oza ‘horcón’	ntha**x**i ‘madroño’ hu**x**i ‘chifla’, hya**x**i ‘carpintero’ ge**x**o ‘queso’ xi**x**i**x**abo ‘estropajo’ pa**x**i ‘basura’ t’e**x**u ‘hoz’	hwe**x**bo ‘pelón’ hwe**x**da ‘mirada enojada’ t’a**x**da ‘ojos blancos’ t’a**x**dehe ‘agua blanca’ ze**x**jo ‘pantalón’ pu**x**jwei ‘lechuza’ ka**x**jo ‘axilas’ ta**x**juni ‘voladores (danza de…)’ i**x**kähä ‘xoconostle’ i**x**ki ‘agrio’ xa**x**ki ‘me molesta’ du**x**ki ‘delicado, sagrado’ k’a**x**muza ‘zapote amarillo’ xa**x**ni ‘uña de gato’, nthu**x**ne ‘bocón’ nk’e**x**ni ‘tronar’ njo**x**ñä ‘gel, brillantina’ ka**x**pu ‘ponlo allí encima acostado’ nzo**x**pa ‘fiebre’ ti**x**pu ‘está un recipiente puesto encima’ t’a**x**t’ëi ‘atole sin azúcar, o blanco’ huii**x**t’i ‘chamuscar’ nä**x**t’i ‘disentería’ nä**x**the ‘echar agua’ go**x**thi ‘puerta’ u**x**tha ‘dolor de espalda’

		ndu**x**’o ‘caña’ madä**x**’o ‘vendedor de cobijas’ dä**x**’o ‘cobija’

Fuente: Elaboración Propia con base en la reunión de Agua de Carrizo San Pablito, Pahuatlan, Puebla. (2002)

La **/y/ es una aproximante (semiconsonante) palatal sonora**. Es muy productiva pero en su mayoría le antecede una glotal

Inicio de palabra	En medio de palabra	
yaha ‘hígado’ yap’u ‘lejano’ yexhmi ‘disparejo’ **y**opa ‘dos días’ **y**oho ‘dos’ yoi ‘desinflamar’ yui ‘sumergir’ **y**uni ‘codo u olor’	ba**y**u ‘pañuelo’ bi**y**u ‘pollito’ nu**y**a ‘hoy/estos’ ngu**y**a ‘como estos/como éstas’	

Fuente: Elaboración Propia con base en la reunión de Agua de Carrizo San Pablito, Pahuatlan, Puebla. (2002)

La **/z/ es una consonante fricativa alveolar sonora**

Inicio de palabra	En medio de palabra	
zaa ‘leña’ **z**ajä ‘cedro’ **z**abi, ‘poza’ **z**esni ‘sabino’	ku**z**u ‘perico’ dä**z**u ‘tlacuache’ t’a**z**u ‘paloma torcaza’	

Fuente: Elaboración Propia con base en la reunión de Agua de Carrizo San Pablito, Pahuatlan, Puebla. (2002)

La /’/ es una consonante

Inicio de palabra antes de **b**, **m**, **n, ñ**, **r**, **y**, **w**	En medio de palabra antes de **b, k, m, n, ñ**, **t**, **ts**, **th, r, y**	Después de las letras k, m, n, ñ, p, t, ts: **t’**oho ‘cerro’
‘baxi ‘escoba’ **‘m**inza ‘huizache’ **‘n**epu ‘después’ **‘ñ**uu ‘camino’ **‘r**ani ‘puente’ **‘raki** ‘dame eso’ **‘ye** ‘mano’ ‘yo ‘perro, chivo’ ‘ye ‘mano’ ‘yuu ‘raíz’ ‘yofri ‘aguja’ ‘yowa ‘descalzo’ ‘yofo ‘escribir’ **’w**ada ‘maguey’ **’w**ene ‘bebé’ **‘w**aki ‘quebrar’ **‘b**efi ‘trabajo’ **‘b**et’i ‘tomar’ **‘m**e’tsi ‘guardar’	tu**’t’**i ‘amárrale’ xa**’t’**i ‘arrancar’ **‘r**o**’t**i ‘zapatear’ fa**’ts**i ‘amontonar’ xa**’ts**i sacar a puños’ jä**t’i** ‘ahogarse’ xi**’b**a ‘senos’ **n’**a**k**i ‘una vez’ he**’m**i ‘papel’ ta**’n**i ‘guajolote’ xä**’ñ**äi ‘epazote de zorrillo’ ma**’r**a ‘agunos’ pa**’t’**i ‘caliéntalo’ xo**’ts’**i ‘destapar’ mfo**’y**e ‘anillo’ ga**’th**o todo ni**’th**o temprano.	**k’**une ‘tartamudo’ **M’**onda ‘México’ **m’**ini ‘espinal’ **m’**e ‘telar’ **m’**e ‘se tejió’ **N’**andi ‘a veces’ **ñ’**u ‘dulce’ nu**p’**u ‘ahí’ pe**t’**i ‘aplastar’ pe**ts’**i ’guardar’

Fuente: Elaboración Propia con base en la reunión de Agua de Carrizo San Pablito, Pahuatlan, Puebla. (2002)

6.2.2 Sistema vocálico de la lengua hñähñu

La lengua hñähñu cuenta con un sistema vocálico, que se compone de vocales orales y nasales. Los sonidos especiales de la lengua mencionada que son diferentes o no existe en la lengua española se representa con un clítico ya sea abajo o sobre la vocal para cambiar el sonido, cuando una vocal lleva diéresis, /ö/ esto quiere decir que no es una /o/ sino que se pronunciará con apoyo de la nariz, es una /o/ nasalizada. En la lengua hñähñu si es necesaria la representación nasálica porque cambia de significado la palabra, hö ‘traer’, *ho*

*‘*mata’. *Jöö* ‘Dios’, *joo* ‘recoger’, cuando se escribe con doble vocal es un tono ascendente. Cuando se representa con un subrayado /o/ esto representa que es una vocal oral pero está en medio de dos de algunas de las cinco vocales conocidas, en este caso está entre la /e/ y la /o/ y se puede pronunciar poniendo la boca en posición de /e/ y pronunciar /o/ sin cambiar la posición de la boca.

A continuación se presentan ejemplos en cuadros que muestran cuando va a inicio de palabra, en medio y al final de palabras. Cuando se dice que al principio es que no se representa la consonante glotal solamente se pronuncia, porque no hay palabras que inicien con vocal pero se ha acordado que cuando inicia con vocal la palabra no se representará el saltillo.

La ***/a/* es una vocal oral central baja**

Inicio de palabras	Intermedio de palabras	Al final de palabra	En combinación con /i/
a*nxe* ‘ángel’, ***a****tsmayo* ‘policía’, ***a****zu* ‘sube y baja’	*p**a**da* ‘zopilote’, *m**a**da* ‘molcajete’ *’b**a**da* ‘jarro	*xiz**a*** ‘encino’, *manx**a*** ‘elote’.	***a****i* ‘sacar líquido’ m**a**i ‘guía de plantas’ t**a**i ‘plaza’ x**a**i ‘humedad’, ,

Fuente: Elaboración Propia con base en la reunión de Agua de Carrizo San Pablito, Pahuatlan, Puebla. (2002)

En la norma ortográfica vienen estos ejemplos en combinación la /**u/**, por ejemplo: {ju**a**i} ‘cuchillo’, {***ua****da}* ‘maguey’, {***ua****ki}* ‘quebrar’, {***ua****tsi}* ‘esculcar’, {*nj**uat**’i}* ‘silla’, {j**ua**ts’i} ‘recargar’, {k**ua**ti} ‘pégalo/resguardar’, {ma**ua}** ‘vete por aquí’, {*h**ua}*** ‘ala’, {*moh**ua}*** ‘armadillo’.
Estos ejemplos no entran porque aunque se le tiene un rechazo a la /w/ aquí está fungiendo como consonante no como vocal. No puede la /u/ ser semi vocal porque su sonido está muy claro cuando es vocal oral, que en un análisis

más amplio la mayoría de las palabras en la lengua hñähñu son nasales, no en muy productiva la /u/ oral, entonces los ejemplos anteriores su pronunciación será de la siguiente manera: {jü**a**i} ‘cuchillo’, {***üa**da}* ‘maguey’, {***üa**ki}* ‘quebrar’, {***üa**tsi}* ‘esculcar’, {*nj**üat**’i}* ‘silla’, {jü**a**ts’i} ‘recargar’, {kü**a**ti} ‘pégalo, resguardar’, {ma**üa}** ‘vete por aquí’, {*h**üa}*** ‘ala’, {*moh**üa}*** ‘armadillo’. La pronunciación no está bien y en algunas regiones cambia de significado.

La forma en que se puede evitar la confusión es cuando en la palabra en la que se pronuncie la /w/ se escriba, como se ha acordado que después de /h/ es /y/ no es /i/ de la misma forma la /w/ después de /’/, /j/, /h/ y /k/ como en los ejemplos que se han analizado: *{jw**a**i}* ‘cuchillo’, {’***wa**da}* ‘maguey’, {’***wa**ki}* ‘quebrar’, {***wa**tsi}* ‘esculcar’, {*nj**wa**t’i}* ‘silla’, {j**wa**ts’i} ‘recargar’, {k**wa**ti} ‘pégalo, resguardar’, {ma**wa}** ‘vete por aquí’, {*h**wa}*** ‘ala’, {*moh**wa}*** ‘armadillo’.

El poner estos ejemplos en esta parte de las vocales es para aclarar que nos es posible representar el sonido de la /w/ con una vocal que ya tiene varias funciones

La ***/ä/* es una vocal nasal central baja**

Inicio de palabras	Intermedio de palabras	Al final de palabra	En combinación con /i/
***ä**hä* ‘dormir’ ***ä**xi* ‘rasurar’ ***ä**gi* ‘esconder’ ***ä**t’i* ‘apuntar’	*k**ä**hä* ‘tuna’ *k**ä**di* ‘tiene’ *j**ä**t’i* ‘tamal’ *b**ä**di* ‘sabio’	*m<u>a</u>j**ä*** ‘sacerdote’ *d<u>e</u>th**ä*** ‘maíz’ *boj**ä*** ‘dinero’ *b<u>o</u>j**ä*** ‘fierro’	*ñ’**ä**i* ‘zorrillo’ *k**ä**i* ‘bájate’ ‘w**ä**i ‘llueve’ *b**ä**i* ‘adormecer’ *nz**ä**i* ‘acostumbrarse’

Fuente: Elaboración Propia con base en la reunión de Agua de Carrizo San Pablito, Pahuatlan, Puebla. (2002)

Para las variantes de noroeste y noroeste bajo INALI (2009) estas mismas palabras se transforman en /ö/ porque no hay /ä/ o es más escasa, de la misma forma para las variantes del Valle del Mezquital, la sierra y la del centro no se encuentra la /ö/, así se escriben en la variante del noroeste

Inicio de palabras	Intermedio de palabras	Al final de palabra	En combinación con /i/
***ö**hö* ‘dormir’ ***ö**xi* ‘rasurar’ ***ö**gi* ‘esconder’ ***ö**t’i* ‘apuntar’	*k**ö**hö* ‘tuna’ *k**ö**di* ‘tiene’ *j**ö**t’i* ‘tamal’ *b**ö**di* ‘sabio’	*maj**ö*** ‘sacerdote’ *dethö* ‘maíz’ *bojö* ‘dinero’ *bojö* ‘fierro’	*ñ’**ö**i* ‘zorrillo’ *k**ö**i* ‘bájate’ ‘w**ö**i ‘llueve’ *b**ö**i* ‘adormecer’ *nz**ö**i* ‘acostumbrarse’

Fuente: Elaboración Propia con base en la reunión de Agua de Carrizo San Pablito, Pahuatlan, Puebla. (2002)

La ***/a/*** **es una vocal oral posterior baja redondeada**

Inicio de palabras	Intermedio de palabras	Al final de palabra	En combinación con /i/
***a**gi* ‘enterrar’ ***a**ni* ‘preguntar’ ***a**t’i* ‘sacar líquido’ ***aa**t’i* ‘sacar tierra’ ***a**pi* ‘le pide’	*ts’**a**ni* ‘aguacate’ k**a**tsi ‘empollar’ x**a**ki ‘rascar	m**a** ‘vendedor’ p**a** ‘vender’ x**aa** ‘uña’.	**a**i ‘sacar’ t**a**i ‘plaza’ k**a**i ‘arrullar’ m**a**i ‘acocil’ h**a**i ‘abajo, tierra’.

Fuente: Elaboración Propia con base en la reunión de Agua de Carrizo San Pablito, Pahuatlan, Puebla. (2002)

En la variante del Valle del Mezquital ya no se usa este sonido se ha desplazado con la /a/, esto ha ocasionado que esta variante se valga de tonos para hacer la distinción léxica por la falta de este fonema consonántica, conversación con Diego Olguín Veracruz Ver, 13 de marzo de 2014. Ahora pondré estos mismos ejemplos pero como se escucha y se escribe en el Valle del Mezquital

Inicio de palabras	Intermedio de palabras	Al final de palabra	En combinación con /i/
***a**gi* ‘enterrar’ ***a**ni* ‘preguntar’ ***a**t’i* ‘sacar líquido’ ***aa**t’i* ‘sacar tierra’ ***a**pi* ‘le pide’	*ts’**a**ni* ‘aguacate’ k**a**tsi ‘empollar’ x**a**ki ‘rascar	m**a** ‘vendedor’ p**a** ‘vender’ saha ‘uña’.	**a**i ‘sacar’ t**a**i ‘plaza’ k**a**i ‘arrullar’ m**a**i ‘acocil’ h**a**i ‘abajo, tierra’.

Fuente: Elaboración Propia con base en la reunión de Agua de Carrizo San Pablito, Pahuatlan, Puebla. (2002)

El punto de vista de esta variante es que no es necesario el fonema /a̲/ que este en el repertorio fonético de la lengua hñähñu, lo que se ha acordado en las reuniones interestatales es que se represente los sonidos de la lengua hñähñu y que la usen los que la ven necesario. Lo que se ha buscado por muchos años es que la lengua tenga lo necesario para poder representar aquellos sonidos indispensables, si dos palabras que son pares mínimos y cambia de significado por la nasalización, por el tono, o una aspiración se tiene que representar de manera gráfica, en este caso el subrayado debajo de la vocal, la hace diferente. Ya no es una vocal como se conoce en el español, tiene otro sonido que existe en la lengua hñähñu y se ha acordado de representarla de esta manera, no hay algo que obligue a representarlo de esta forma. Es un acuerdo entre los hablantes, solamente para llegar a estos acuerdos; se tiene que proponer y ceder cuando es necesario, de tal forma que la lengua gane, no una persona de manera individual.

La /e/ es una vocal oral anterior media

Inicio de palabras	Intermedio de palabras	Al final de palabra	En combinación con /i/
***e**fe* ‘guaje’ ***e**ke* ‘peinar’	*p**e**de* ‘contar’ *th**e**de* ‘risa’	*to̲d**e*** ‘cuelga del cuello’	

ets'e ‘despegar’	*t**e**de* ‘criar’	*ngo**d**e* ‘falda’ *theb**e*** ‘collar’	

Fuente: Elaboración Propia con base en la reunión de Agua de Carrizo San Pablito, Pahuatlan, Puebla. (2002)

Aunque en la combinación con la /i/ se pronuncia de manera nasal, no se representa gráficamente, lo que ha faltado de decidir es: si se va a escribir como se habla, o una es la escritura y otra la oralidad, en una de las reuniones se comentó que se representan con diéresis las palabras que tengan par mínimo, una palabra nasal y otra oral y cambie de significado, aunque no está registrado en los acuerdos pero eso implica hacer un análisis fonético y lingüístico cada vez que se escribe, los escritores no hacen eso, simplemente escriben como les suena

La ***/ë/*** **es una vocal nasal anterior media**

Inicio de palabras	Intermedio de palabras	Al final de palabra	En combinación con /i/
ëts'i ‘coloca’ ***ëka*** ‘vengo’ ***ëna*** ‘dice’	*x**ë**fo* ‘tripa’ *s**ë**jö ‘puque de tuna*’ *s**ë**fi* ‘panal’	g**ë** ‘ruge’ hñ**ë**ë ‘arroyo’ ‘ñeh**ë** **‘**peón’	***ë**i* ‘sentarlo’ *s**ë**i* ‘pulque’ *t'**ë**i* ‘atole’ *n**ë**i* ‘danzante’

Fuente: Elaboración Propia con base en la reunión de Agua de Carrizo San Pablito, Pahuatlan, Puebla. (2002)

La ***/e/*** **es una vocal oral anterior baja**

Inicio de palabras	Intermedio de palabras	Al final de palabra	En combinación con /i/
eni ‘medir’/ sacar’ ***ents'i*** ‘aventar/poner sobre’	*t**e**ni* ‘seguir’ *f**e**hni* ‘mentira’ *p**e**hni* ‘mándalo’ *f**e**ti* ‘imitar’	*d**e**s**e*** ‘capulín’ *h**o**ns**e*** ‘solo’ *mats**e*** ‘lombriz’ *nduts**e*** ‘escalofrío’	***e**i* ‘tirar’ *f**e**i* ‘golpear’ *t'**e**i* ‘trigo/pasto’ *hw**e**i* ‘reluciente’

			*‘w**ei*** ‘uncir’

Fuente: Elaboración Propia con base en la reunión de Agua de Carrizo San Pablito, Pahuatlan, Puebla. (2002)

La ***/i/*** **es una vocal oral anterior alta**, esta vocal no tiene combinaciones, porque esta es la que acompaña alguna otra vocal pero ella nadie la acompaña, no tiene otra representación aparte de las diéresis, no hay subrayado

Inicio de palabras	Intermedio de palabras	Al final de palabra	En combinación
***i**dä* ‘hermano [de la mujer]’ ***i**xkähä* ‘xoconostle’ ***i**do* ‘exceso de cal’ ***i**xäñ’äi* ‘limón’	*f**i**di* ‘tender’ *m**i**xt’i* ‘inflado’ *p**i**xt’i* ‘inflar’ *p**i**di* ‘grueso/espanta’	*maf**i*** ‘gritar’ *ts’**i**i* ‘diente’ *nthisp**i*** ‘aventador’ soplador’	

Fuente: Elaboración Propia con base en la reunión de Agua de Carrizo San Pablito, Pahuatlan, Puebla. (2002)

La palabra {*fidi}* ‘tener tendido algo y estar encima’ para la variante que dio en el ejemplo no es nasal, mientras que para otras si es nasal

La ***/ï/*** **es una vocal nasal anterior alta**

Inicio de palabras	Intermedio de palabras	Al final de palabra	En combinación
***ï**ti* ‘borracho’ ***ï**mhi* ‘grupo’ ***ï**ni* ‘regar fuera de…’	*h**ï**na* ‘no’ *x**ï**fi* ‘petate’ *x**ï**tho* ‘tiéndelo’ *f**ï**ts’i* ‘encimar’	*fï**tï*** ‘tiéndeselo’ *kuhn**ï*** ‘remover’ *kun**ï*** ‘palo para menear’ *hwan**ï*** ‘sacude’	

Fuente: Elaboración Propia con base en la reunión (2002)

La /**o/ es una vocal oral posterior media**

Inicio de palabras	Intermedio de palabras	Al final de palabra	En combinación con /i/
o*t'i* 'escribe' ***o****ki* 'agujero' **o**tho 'nada'	*n****o****ki* 'gordura' *x****o****za* 'horcón' *m****o****t'i* 'sembrador'	*yot****o*** 'siete' *xot'****o*** 'gancho'	*k'****o****i* 'copia' *ñ'****o****i* 'ratón' *y****o****i* 'acuéstate'

Fuente: Elaboración Propia con base en la reunión (2002)

La /**ö/ es una vocal nasal posterior media**

Inicio de palabras	Intermedio de palabras	Al final de palabra	En combinación con /i/
öö *'espiar'* ***ö****gi* 'esconder' ***ö****t'i* 'tiro al blanco' ***ö****hö* 'dormido' **ö**xt'i 'rasurar'	*b****ö****di* 'adivino' *b****ö****hï* adormecer' *d****ö****ni* 'olvidadizo' *d****öö*** 'madurar' *d****ö****xi* 'jilote' *d****ö****ta* 'grande' *d****ö****the* 'rio' *d****ö****x'yo* 'cobija' *t'****ö****xi* 'chivo' *s****ö****si* 'grano' *z****ö****n****ö*** 'mes'	*h****öö*** 'sí' *möhö* 'vamos' *ñ****ö*** 'cabeza' *köh****ö*** 'tuna'	*k****ö****i* 'bajar' *nz****ö****i* 'acostumbrar

Fuente: Elaboración Propia con base en la reunión (2002)

La /**o/ es una vocal oral central media**

Inicio de palabras	Intermedio de palabras	Al final de palabra	En combinación con /i/
ote ‘hoyo/obedece’ ***o***ni ‘ave de corral’ ***o***ke ‘cortar’	*mb**o**ho* ‘mestizo’ *t’**o**ho* ‘cerro’ *t**o**de* ‘cuelga del cuello’	*nxunf**o*** ‘mestiza’ *ng**o*** ‘carne’.	*ts’**o**i* ‘olla’ *h**o**i* ‘cae’ *nt’**o**i* ‘poner’.

Fuente: Elaboración Propia con base en la reunión (2002)

En la combinación con la vocal /i/ en otras variantes se combina con la vocal /e/ sin cambiar de significado {ts’**o**e} ‘olla’, {h**o**e} ‘cae’, {nt’**o**e} ‘poner’.

La **/u/ es una vocal oral posterior alta**

Inicio de palabras	Intermedio de palabras	Al final de palabra	En combinación
	• Dutu ‘ropa’ • M’itu ropa • Tuku ‘tecolote’ • .x**u**di ‘sombra, mañana’		

Fuente: Elaboración Propia con base en la reunión (2002)

La **/ü/ es una vocal nasal posterior alta**

Inicio de palabras	Intermedio de palabras	Al final de palabra	En combinación con /i/
üë ‘mosca’ ***ü***di ‘enseñar/mostrar’ ***ü***ni ‘dar’ *üti* ‘señalar’	*m**ü**dü* ‘concuña’ *t**ü**hü* ‘cantar’ *d**ü**mui* ‘aflicción’	*ts**ü*** ‘miedo’ *tüh**ü*** ‘cantar’ *ng**üü*** ‘casa’ *xing**ü*** ‘bello’ *dang**ü*** ‘ratón’	*g**ü**i* ‘nube’ *x**ü**i* ‘noche *h**ü**i* totomoxtle *k**ü**i* ‘ahuyentar’

***ü**xi* ‘salado’.		*mü**ü*** ‘calabaza’ *momü* ‘arena’ *t’umü* ‘calabacita’ *doxmü* ‘flor de calabaza’ *hangü* ‘cuanto’	

Fuente: Elaboración Propia con base en la reunión (2002)

La **/u/ es una vocal oral central alta**

Inicio de palabras	Intermedio de palabras	Al final de palabra	En combinación con /i/
***u**gi* ‘dolor’ ***u**ni* ‘lastimar’ ***u**t’i* ‘echar en recipiente	*z**u**thä* ‘pepenador de maíz’ *ts**u**t’i* ‘chupar’ *mf**u**xhai* ‘arar el terreno’ *t**u**mu* ‘mariposa.	*nub**u*** ‘allí *tsujuu* ‘pepenar frijol’ *j**uu*** ‘frijol’.	***u**i* ‘urdir’ *m**u**i* ‘corazón’ *’b**u**i* ‘vive’ *d**u**i* ‘empezar’

Fuente: Elaboración Propia con base en la reunión (2002)

Conclusiones generales

Para llegar a este acuerdo que duró alrededor de diez años de análisis de las normas de escritura, la última modificación significativa fue en el año de 2012 y de ahí las reuniones subsecuentes, solamente se ha revisado la ortografía, los ejemplos de palabras escritas que concuerde con las grafías acordadas, porque en las reuniones lo prioritario era analizar las grafías y sonidos, no siempre se adecuaba los ejemplos, con la /w/ cuando se integraba o se quitaba, en el acta de acuerdo quedaba asentada que no se usaría, pero seguían los ejemplos anteriores. Correcciones como estas son las que se les

ha puesto al documento que regirá los escritos y literatura de los hablantes a producir, para su recreación y para comunicar un mensaje

Sobre los asistentes a los encuentros interestatales, fueron convocado por la Dirección General de Educación Indígena, con la idea y sugerencia de varios indígenas de diferentes regiones y variantes, fue tomada, apoyada y ejecutada por esta institución la DGEI.

Los convocados tenían que tener una idea sobre la escritura de la lengua hñähñu, por eso los asistentes a este encuentro eran profesores hablantes, provenientes de las comunidades indígenas y además descendientes de familias indígenas, en primera eran hablantes, que practicaban la lengua hñähñu como lengua materna y por su profesión ya habían adquirido una segunda lengua por inmersión o impuesta pero adoptada, pero también se podían comunicar en español, la competencia de comunicarse en la lengua hñähñu se pudo notar cuando la presentación no se realizó en español, las mesas de trabajo estaban discutiendo, analizando, compartiendo en la lengua madre, las diferentes regiones se dirigían a los demás hablando en hñähñu y se entendían, no era necesario apoyarse en el español. En los diferentes encuentros podían asistir lingüistas y de diferentes disciplinas que tienen que ver con la cultura y la escritura indígena hñähñu, son pocas personas que han explorado como se ha escrito y como se puede mejorar.

La idea de los hablantes hasta antes de los encuentros, era que las demás regiones de habla otomí, tenían otra forma completamente diferente de comunicarse y no era posible entender, ese era el pensar de la mayoría de las personas de la comunidad que no han salido a conocer otras regiones, en que se hable la misma lengua, esta es la idea que se le ha vendido a los que estudian de una manera superficial este idioma. Si hay otras formas de llamar a la misma cosa pero son muy contadas las palabras, hay otras variaciones en la pronunciación unos lo dicen con /ö/ otros con /ä/ y otras pequeñas variaciones pero la estructura gramatical es la misma, y con el apoyo del contexto se comprende el mensaje emitido.

Cambios a la primera propuesta de alfabeto Hñähñu, fueron componentes que contenía la primera norma y como se fueron quitando de encuentro en

encuentro, se plasmó el cuadro vocálico, cuadro consonántico y la descripción fonológica de cada grafía, contemplando su punto de articulación.

La glotal era rasgo, algunas veces subía a la altura de las consonantes, luego bajaba a acompañante de las otras consonantes, se les calificó con muchos nombres, que el asesor de la DGEI inventó para esta grafía, cuando se combinaba con las consonantes, recibía el apellido de preglotalizada y glotalizadas. Cuando se juntaba con las vocales, se le calificaba de preglotal y cuando se quedaba en medio le acusaban de rearticulado. Cuando el saltillo brincó a ser consonante, todos esos calificativos que se le dio, se despojó de ello y es una consonante como las demás y puede ir antes y después de algunas otras consonantes, antes de cualquier vocal.

Grafías que se integraron en las últimas reuniones

La **/w/** se integra porque facilita la escritura, evita que exista confusión cuando la u es vocal y cuando es consonante, es un gran avance para los escritores y lectores. En el caso de los que escriben palabras sueltas no hay mucha diferencia, pero cuando se escribe un pensamiento o textos más extensos, al escribir la u como consonante en algunas palabras se confunde con el tono ascendente y cuando está a principio de palabra hay confusión sí se escribe la glotal antes o no se escribe de todas maneras se pronunciará.

Se integra la combinación consonántica /kj/, esta combinación se había sustituido por completo en los primeros encuentros porque para algunas regiones la pronunciación es /kj/, en otras es /kh/ y en otras es /j/, y lo acordado era que en adelante se escribirá con /j/ respetando la pronunciación local.

Este mismo problema se presenta con la grafía /f/, que en algunas regiones el sonido de la /f/ se escribía con /ph/, en adelante se escribirá con /f/ y será pronunciada como cada comunidad la pronuncia.

Hay otro fenómeno en que hay desplazamiento de sonidos, como la **/x/** se convierte en **/s/** o la /b/ se cambia a /m/, la /ä/ se desplaza a /ö/, la /a̲/ se pronuncia simplemente /a/ en este caso se escribirá como lo dice la población y en el intercambio de escritos se conoce de que región es, no hay problema porque no cambia de significado la palabra, ni altera el orden de estas.

Los signos de puntuación son los mismos que el español, solamente lo más sobresaliente es que no se necesitan los signos de interrogación porque en cada frase inicia con una palabra interrogativa, los que sostienen la necesidad de representarse es que usan la estructura del español y omiten las palabra que denotan pregunta o ya se perdió la partícula {**ha}** que acompaña la frase significa *acaso***,** el acuerdo es que la escriban los que creen necesario.

La mayoría de los docentes que nos reunimos, no teníamos una idea clara de cuantas variantes había en la lengua Hñähñu. Los de Amealco, Querétaro, lo más que conocíamos era que los de San Ildefonso no hablan igual que los de Santiago Mexquititlan. Así que como ejercicio de nuestras reuniones hicimos comparaciones con las variantes más cercanas. Según pudimos comprender que entre más distancia geográfica hay entre una variante y otra, más diferencia dialectal; pero también pudimos comprender que hay excepciones a esta regla, por ejemplo, no obstante la distancia geográfica mayor, la variante de San Idelfonso, Amealco es más cercana dialectalmente al Valle del Mezquital que con la variante de Santiago Mexquititlan del Municipio de Amealco, que es mucho más cercana geográficamente.

La lengua hñähñu desde la llegada de los españoles, no se escribía, aunque en la época de la evangelización se trató de escribir la lengua hñähñu, con las mismas grafías del español, y podemos ver en esos escritos que había mucha dificultad para la representación de los tonos, las vocales que representan los sonidos medios. Se empezó a ver como una necesidad el alfabeto, cuando inicia la enseñanza en la lengua indígena, fue cuando empezó el problema de cómo poder hacer la tarea de alfabetización en una lengua que no había una idea clara de cómo se escribiría, durante los años que se practicó de manera oral no se vio tal necesidad, los primeros cursos para la enseñanza del alfabeto hñähñu, los dio el INEA con apoyo del lingüista Ewald Hekking y los etnolinguistas de Hidalgo, que enseñaban a asesores del INEA aquí en Querétaro

Se espera que con el tiempo, la lengua hñähñu entre a la cultura escrita muchas dudas se irán aclarando, porque será en la práctica, de acuerdo a las necesidades de comunicarse de la mejor manera, es como se perfeccionará la

norma ortográfica. Por otra parte, la escritura en las lenguas indígenas es nueva, está en los inicios, esta transferencia entre lo oral y lo escrito se desarrollara paulatinamente. Dice Ewal Hekking, los propios indígenas van a aceptar lo que ahora están rechazando, en diez años ya son más aceptables los tonos y la posición del saltillo y la /h/, de aquí a diez años es bueno reunirnos para ver que se tiene que perfeccionar, para que esto suceda es necesario que los maestros bilingües escriban la lengua, los alumnos estén aprendiendo a escribir, nosotros los investigadores a seguir aportando más argumentos.

Las normas desde el punto de vista lingüístico ya están, falta lo pedagógico, para nosotros los investigadores y analistas de la escritura parece fácil y sencillo, eso me la hizo ver un compañero en una de las asesorías --eso es fácil para ustedes que llevan años escribiendo y analizando, ese es su trabajo, pero el de nosotros es preparar la clase, hacer reuniones con los padres de familia y documentos--, (Reunión de asesoría para la escritura de la lengua Escuela “Escuadrón 201” San Ildefonso centro). Esto me impacto porque el profesor se veía muy sincero y no lo hacía para justificarse, a los maestros no les toca analizar a fondo solamente enseñar lo que ha aprendido bien.

Con el apoyo de la propuesta de que la lengua sea una asignatura los maestros se están esforzando por aprender y enseñar, en Querétaro la mayoría del personal docente sabe escribir su lengua, la están empezando a enseñar, usando los proyectos del libro para el maestro hñähñu, apoyándose de los diccionarios que se han editado y los materiales digitales que se han hecho, solamente los maestros de nuevo ingreso que se tiene que capacitar para que empiecen a enseñar la lengua que hablan.

La USEBEQ en su departamento de Educación Indígena cuenta con la Unidad de Investigación y Desarrollo de la lengua Indígena (UIDLI) esto ha favorecido a la capacitación y la socialización de la información en cuanto a la lengua hñöhñö de este estado, que hasta ahora se ha estudiado y trabajado esta lengua falta estudiar e incluir las lenguas minoritarias y las que han llegado de otros estados.

A lo largo de estos encuentros, ha existido el debate para argumentar y quien tenía argumentos lograba integrar su idea, los que no podían debatir con argumentos, aprovechaban en las noches para modificar los acuerdos, de tal suerte que cuando se presentaba a plenaria el acta, ya era diferente, podemos decir que esta guerra de los alfabetos Franchetto (2008), se hacía de frente, a escondidas. Había un grupo que para imponer su idea. Usaban todas las estrategias conocidas, como llevar mucha gente y votar por tal grafía y ganaban, aunque dentro de las reglas no era válido pero se imponía. Se proponían como relatores y acomodaban las relatorías a su manera, otros de los casos era quedar con los relatores en permitirles hacer los cambios. Fueron muchas personas las que participaron, con muchas ideas y posturas que influyeron en las determinaciones.

Con las norma de la lengua hñähñu que se entrega al público en febrero de 2015 se ve materializado el trabajos de muchos años de trabajo de la Dirección General de Educación Indígena, quien coordinó el trabajo de los maestros indígenas de los ocho estados y en los estados, así como los coordinadores de las entidades que algunos estuvieron desde al principio y otros al final para apoyar en su preparación para la publicación como el INALI que le tocó presentarlo.

Referencias bibliográficas

Academia Veracruzana de las lenguas Indígenas AVLI (2010) *Catalogo de las lenguas y sus variantes lingüísticas del Estado de Veracruz*

Aracil L. (1989), *A sociolinguistica da experiéncia e da acción. O modelo galego.*

Bartholomew, D (1963), *el limosnero y otros cuentos en otomí.*

Benito T., Bautista J. (1981) *ma hemi hñäñho, mi libro de otomí*.

Bernabé E. y Lanier N. (2001) *Notas Históricas sobre las Variaciones de los Alfabetos Otomíes.*

Cabré, M. Teresa (2010). La terminología en la normalización lingüística

Cruz S. (2009) Revitalización y fortalecimiento lingüístico: La Normalización de los sistemas de escritura de algunas lenguas indígenas de Chiapas.

Esteban S. (1989), *analise da lei de normalización lingüística*.

Esteban S. (1989), *estudo sociolingüístico sobre a normativización e normalización do galego.*

Franchetto B. (2008), *a guerra dos alfabetos: Os povos indígenas na fronteira entre o oral e o escrito*.

Frías X. (2001). *Introducción a la fonética y fonología del español. Ianua. Revista Philologica Romanica, 2001. http://www.romaniaminor.net/ianua /info@romaniaminor.net*

Hekking E. (1995) *El otomí de Santiago Mexquititlan: Desplazamiento Lingüístico, Préstamos y cambios gramaticales.*

Hekking E. y Andrés S. (1989) *diccionario español-otomí de Santiago Mexquititlan, Amealco, Querétaro, Qro.*

Hekking E., Andrés S. (1984) *gramática otomí de Santiago Mexquititlan Amealco, Querétaro, Qro.*

Hekking E., Ángeles A. y Bernabé. E. (2007). *Esfuerzos para la implementación de la educación bilingüe otomí-español en el estado de Querétaro.*

Hernández L y victoria M., (2004) *Diccionario del hñähñu (otomí) valle del mezquital.*

INALI (2008) Lineamientos Institucionales sobre el Proceso de Normalización Lingüística de las Lenguas Indígenas Nacionales.

INALI (2009) *catálogo de lenguas indígenas nacionales, variantes lingüísticas de México con sus autodenominaciones y referencias estadísticas.*

Lanier N, (1999) *informe de estudios de la inteligibilidad interdialectal en el otomí del estado de Querétaro.*

Palancar E. (2009) *gramática y textos del hñöñhö otomí de San Ildefonso Tultepec, Querétaro.*

Rodríguez F (1989), *filosofía lingüística da Constitución española. Os decretos do ensino do catalán e do galego.*

Strumbell (1981), *La normalización lingüística del catalán.*

Tailor S. J. y R. Bogan (1986) *"la entrevista en profundidad".*

Voigtlander C, y Echegoyen A. (2001), *primera cartilla otomí de la sierra.*

Anexos

Reuniones interestatales

1º En Agua de Carrizo, San Pablito, Pahuatlán, Puebla, agosto de 2002.

2º En Bomintza, Tolimán, Querétaro, abril de 2003.

3º En Tzicatlán, Texcatepec, Veracruz, agosto de 2004.

4º En Pueblo Nuevo, Acambay, Estado de México, abril de 2005.

5º En Ixtololoya, Pantepec, Puebla, agosto de 2006.

6º En Ixmiquilpan, Hidalgo, junio de 2007.

7° En Cieneguilla, Tierra Blanca, Guanajuato, julio de 2008.

8° En la Ciudad de México, Distrito Federal, diciembre de 2008.

9º. En la Ciudad de Silao, Guanajuato, septiembre de 2011.

10º. En la Ciudad de Querétaro, Querétaro, abril de 2012.

11° En la ciudad de México, Distrito Federal, octubre de 2012.

12° En la Ciudad de Tlaxcala, Tlaxcala, marzo de 2013

13° En la ciudad Veracruz, Veracruz, marzo de 2014

DATOS ESCUELAS PILOTO

PUESTA A PRUEBA DE CONCEPTO EN AULA

DE LAS PROPUESTAS DIDÁCTICAS 1ER. CICLO

ASIGNATURA HÑÄHÑU

ESTADO DE QUERÉTARO

NOMBRE DE C.T. Y C.C.T.	LOCALIDAD Y MUNICIPIO	NOMBRE DEL MAESTRO	GRUPO QUE ATIENDEN			TOTAL DE ALUMNOS
			1º	2º	3º	
Miguel Hidalgo 22DPB00811	El Rincón, San Idelfonso, Amealco, Querétaro	Eugenia Miguel Marcelo	x			110
		Justina Nicolás Julián	x			
		Román Estanislao	x			
		Eder Pérez Delgado		x		
YA BÖTSI MAXEI 22DPB0072A	El Cacahuate, Barrio VI, Santiago Mexquititlan, Amealco, Querétaro	Juliana González Ramírez	x	x		23
Venustiano Carranza 22DPB00600W	Maguey Manzano, Tolimán, Querétaro	Porfirio Sánchez Morales	x	x		11
Rafael Rosas Rosains 22DPB006B	Bominza, Tolimán, Querétaro	Mario Morales Baltazar Catarina	x	x		44
		Jiménez Hernández				

Fuente: Elaboración Propia con base en la relación de escuelas pilotos para la puesta prueba las propuestas didácticas de la asignatura hñähñu (DGEI 2011)

Fotos de la profesora. Fragancia de Santiago Sánchez